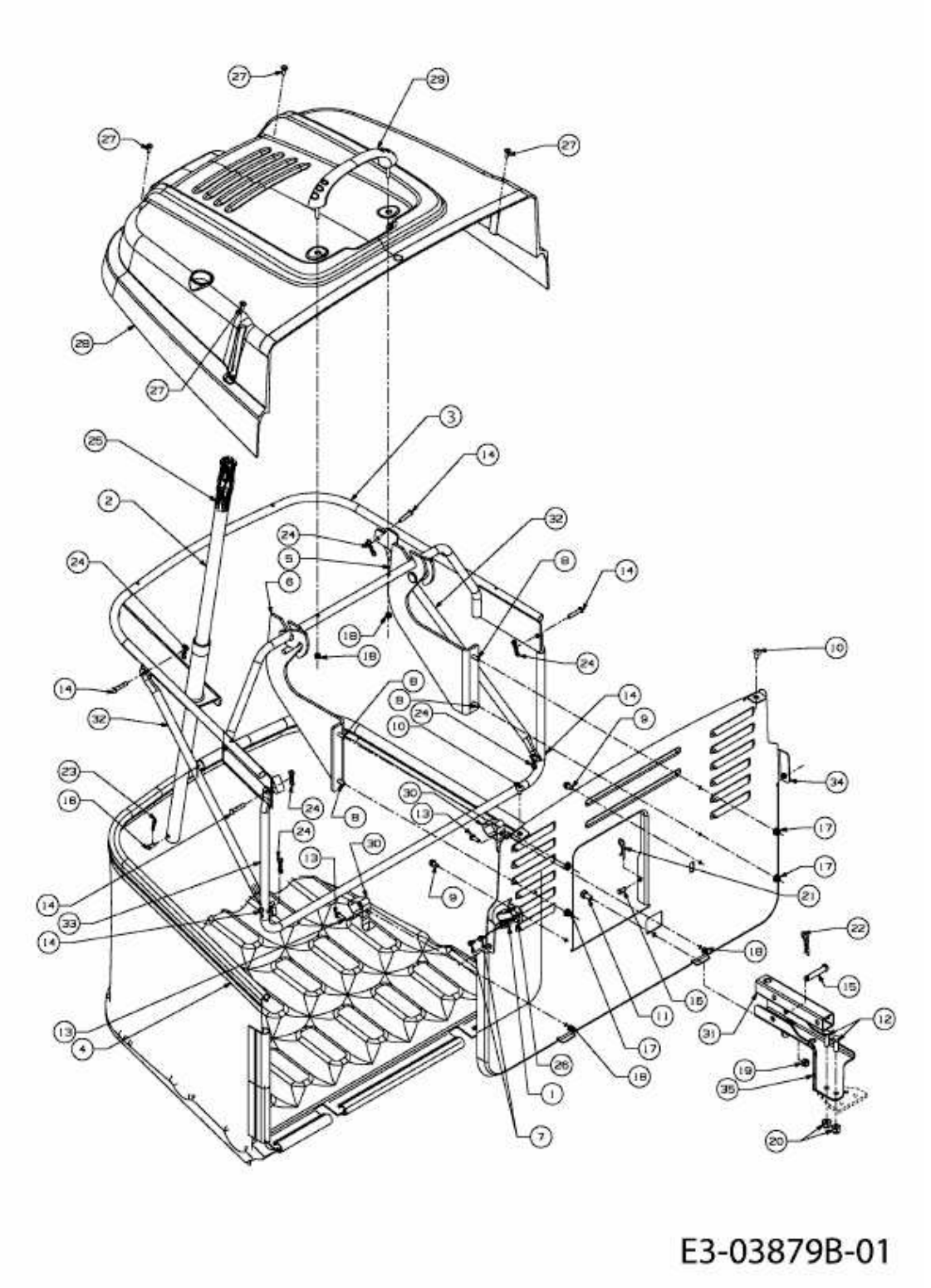OPTIMA LN 175 H > 13RN71KN678 (2013) > GRASFANGVORRICHTUNG