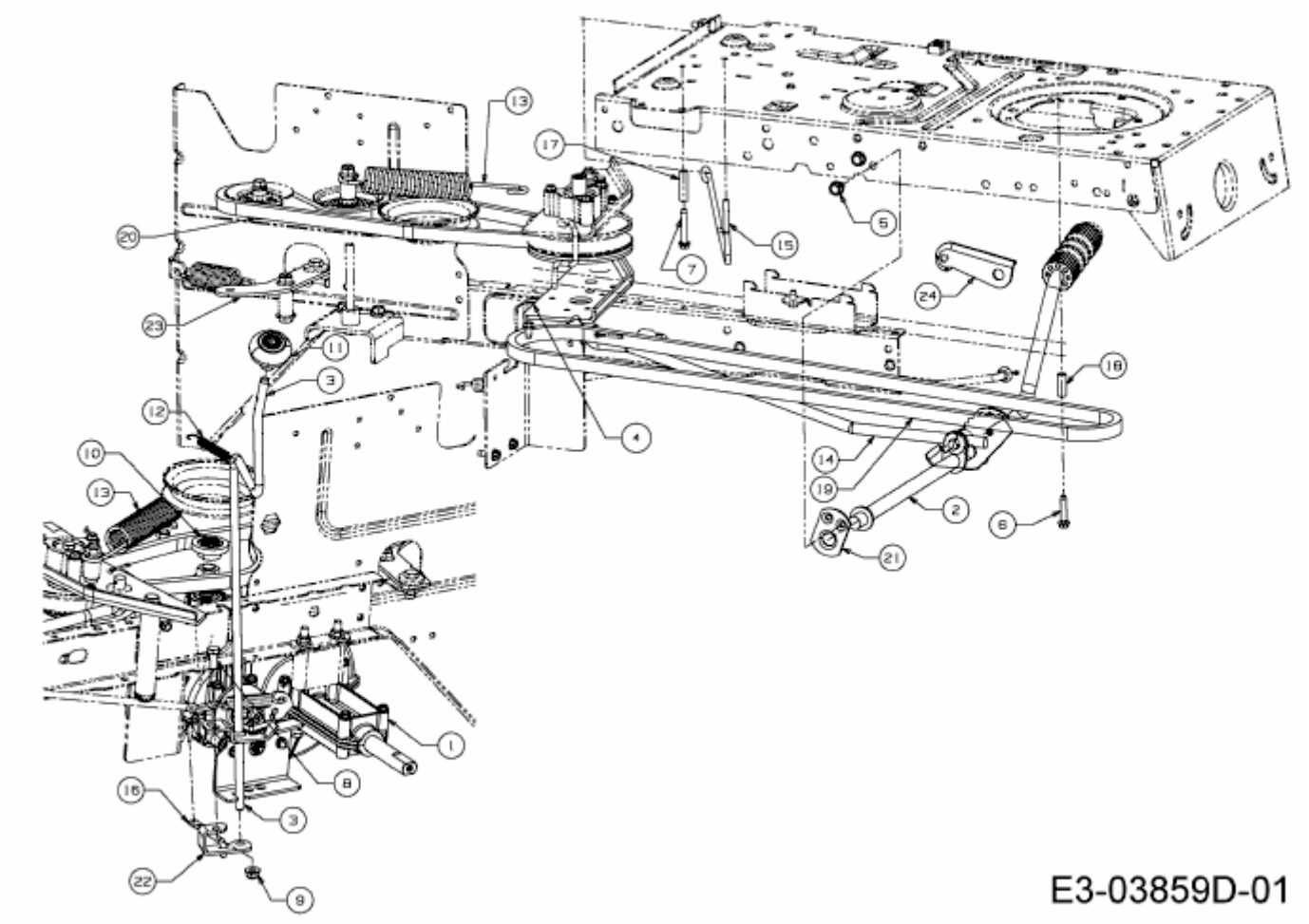SELECT 92.130 T > 13RH76RE650 (2012) > FAHRANTRIEB, PEDALE