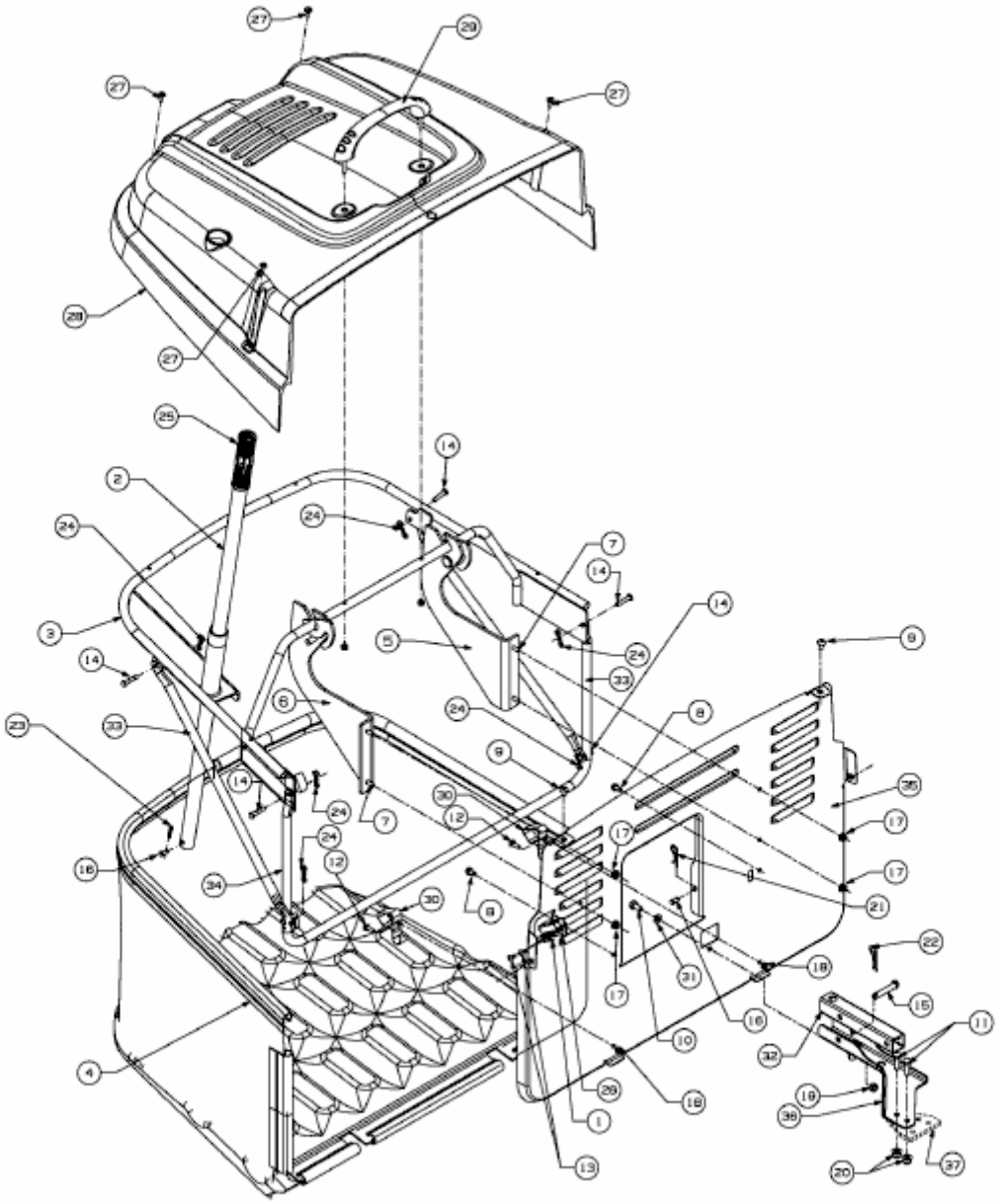OPTIMA LE 130 > 13RH76KE678 (2014) > GRASFANGVORRICHTUNG