LE 130 > 13RH763E600 (2011) > SCHALTPLAN

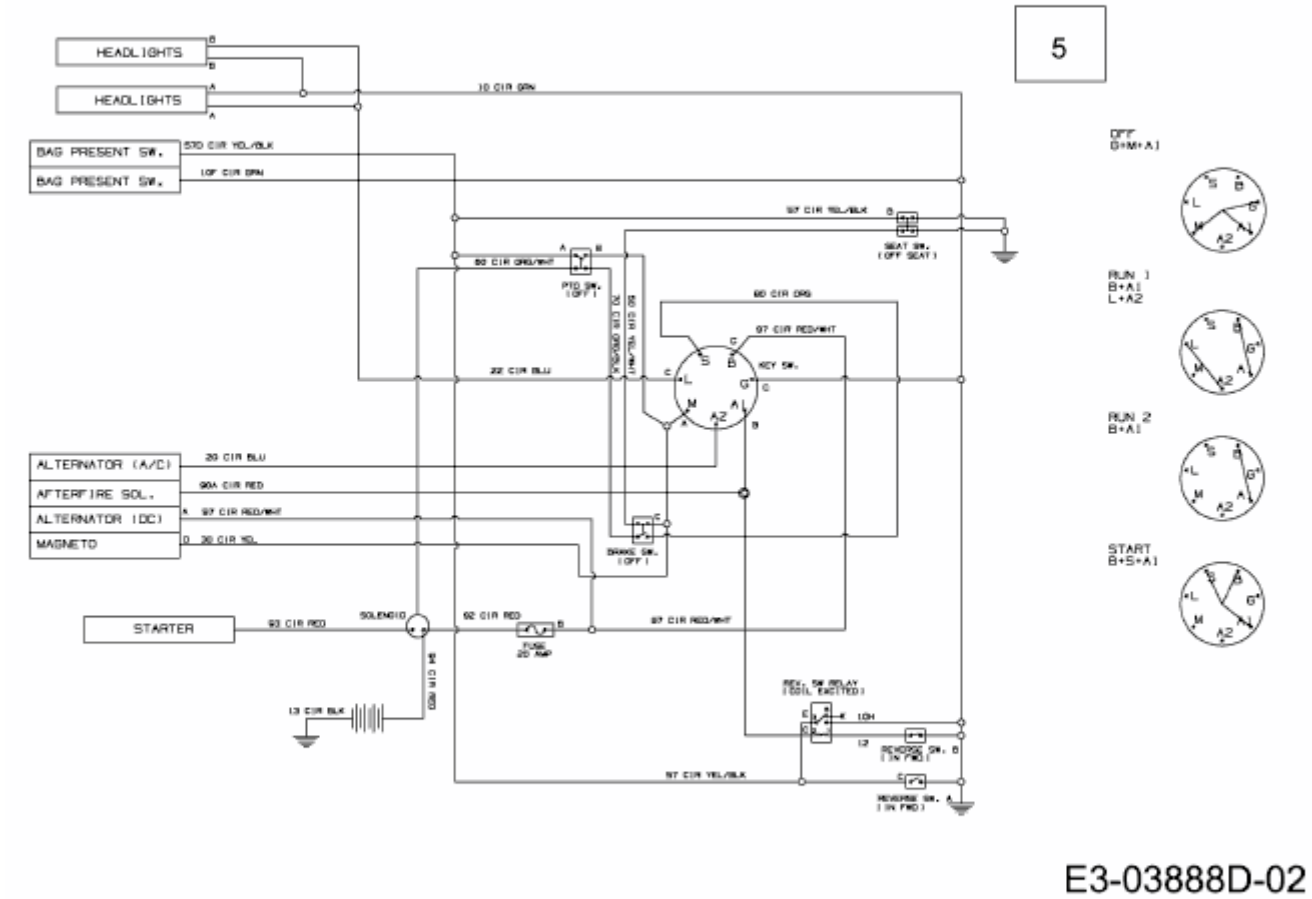

E3-03888D-02