BL 155/96 T > 13MM768F683 (2012) > SITZWANNE

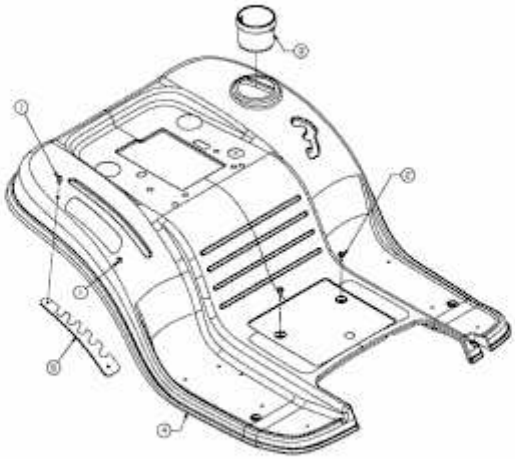

E3-02725D-01