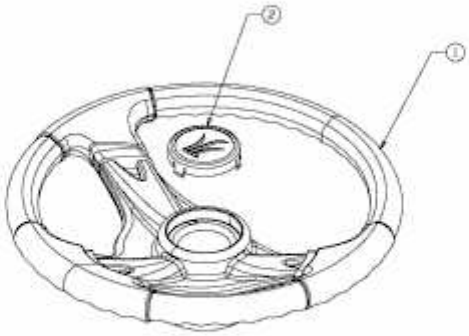


E3-02014A-01