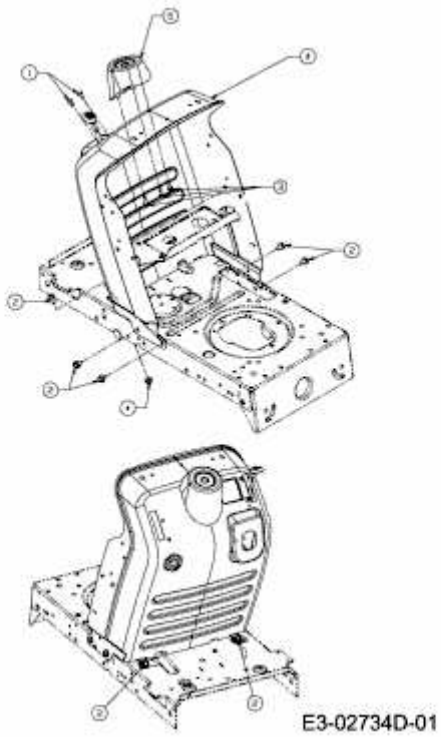92-135 > 13LH761E680 (2010) > ARMATURENBRETT