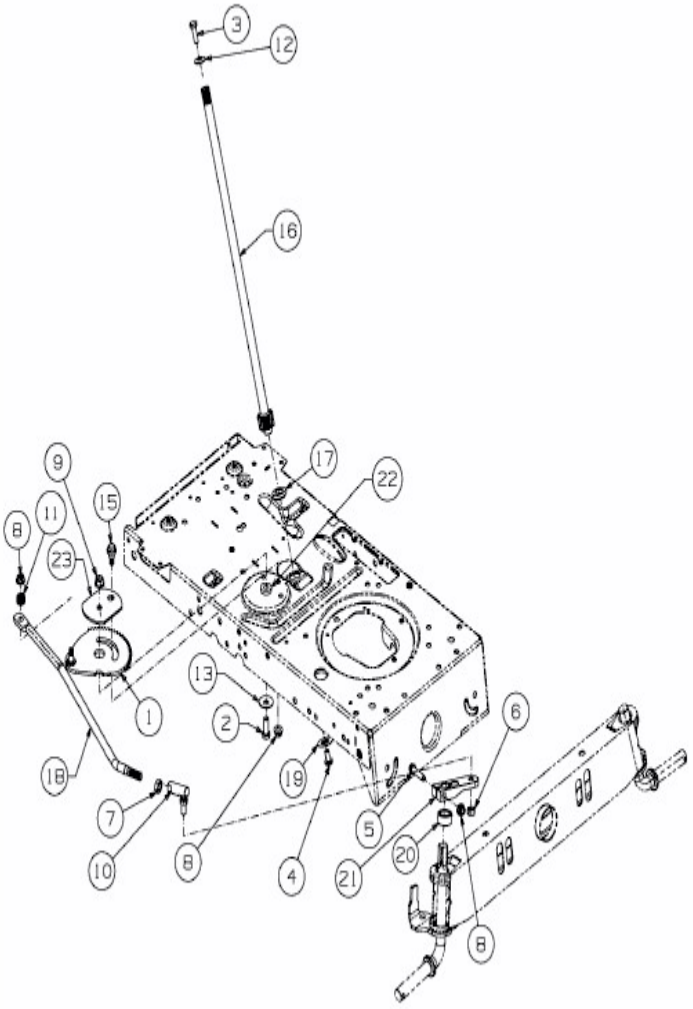

E3-09324A-01