LE 180/92 H > 13IT71KE676 (2016) > LENKUNG

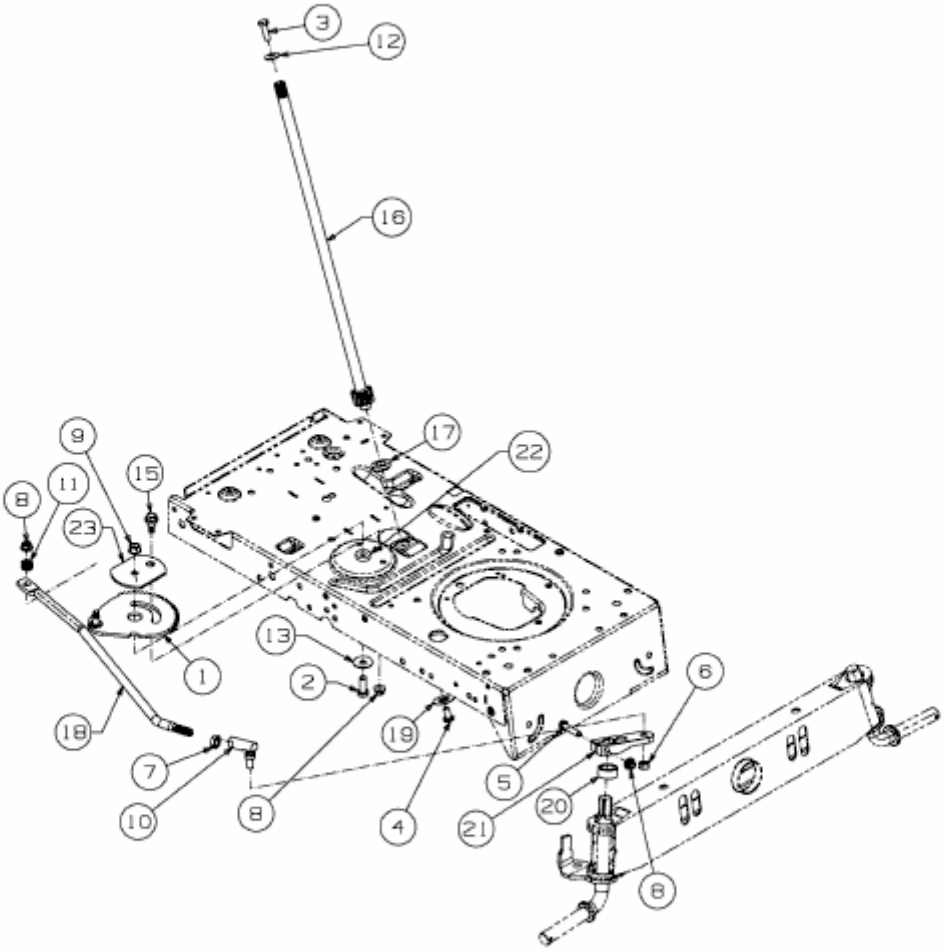

E3-09324A-01