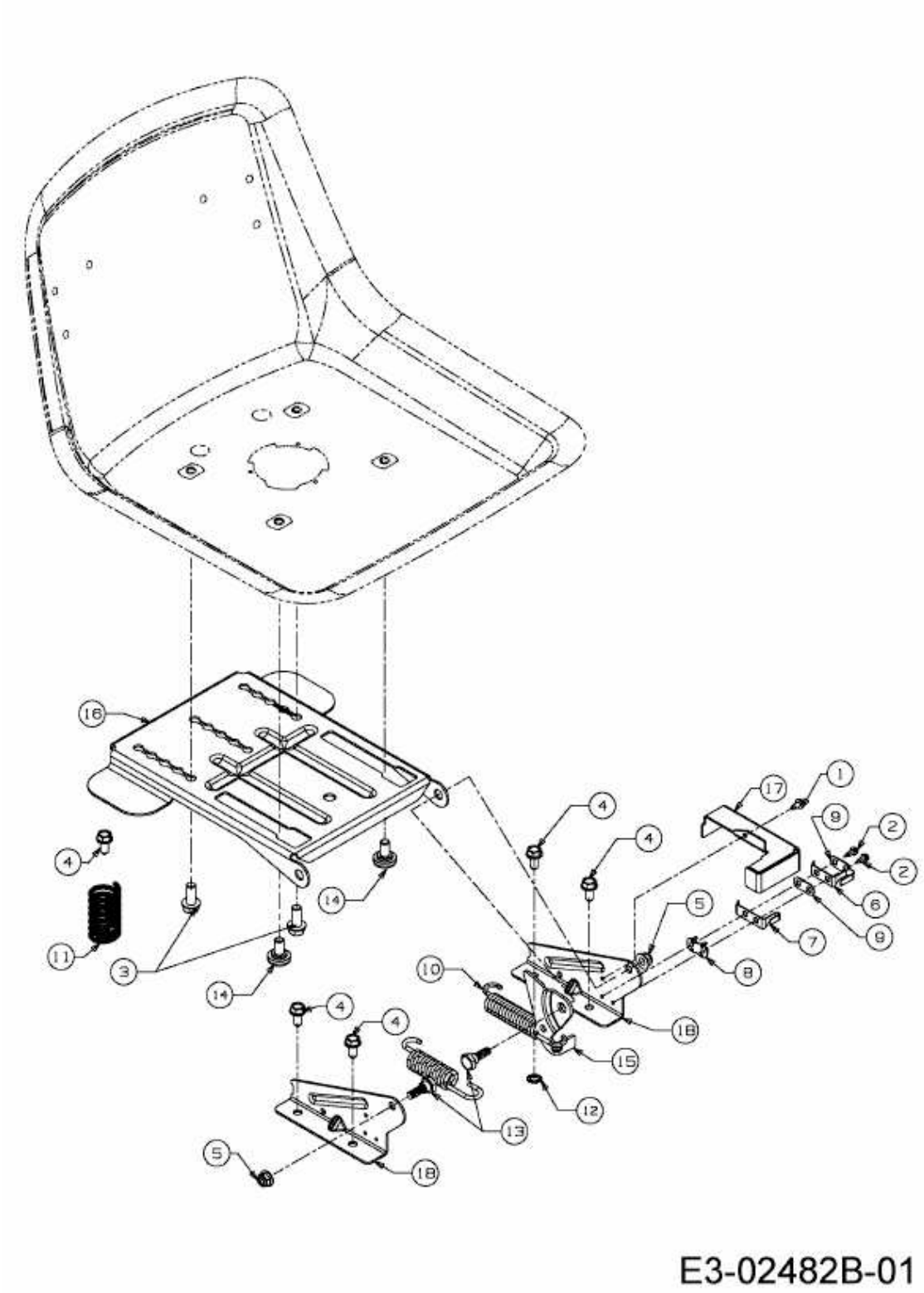WHITE PASSION > 13IN71KE676 (2017) > SITZTRÄGER