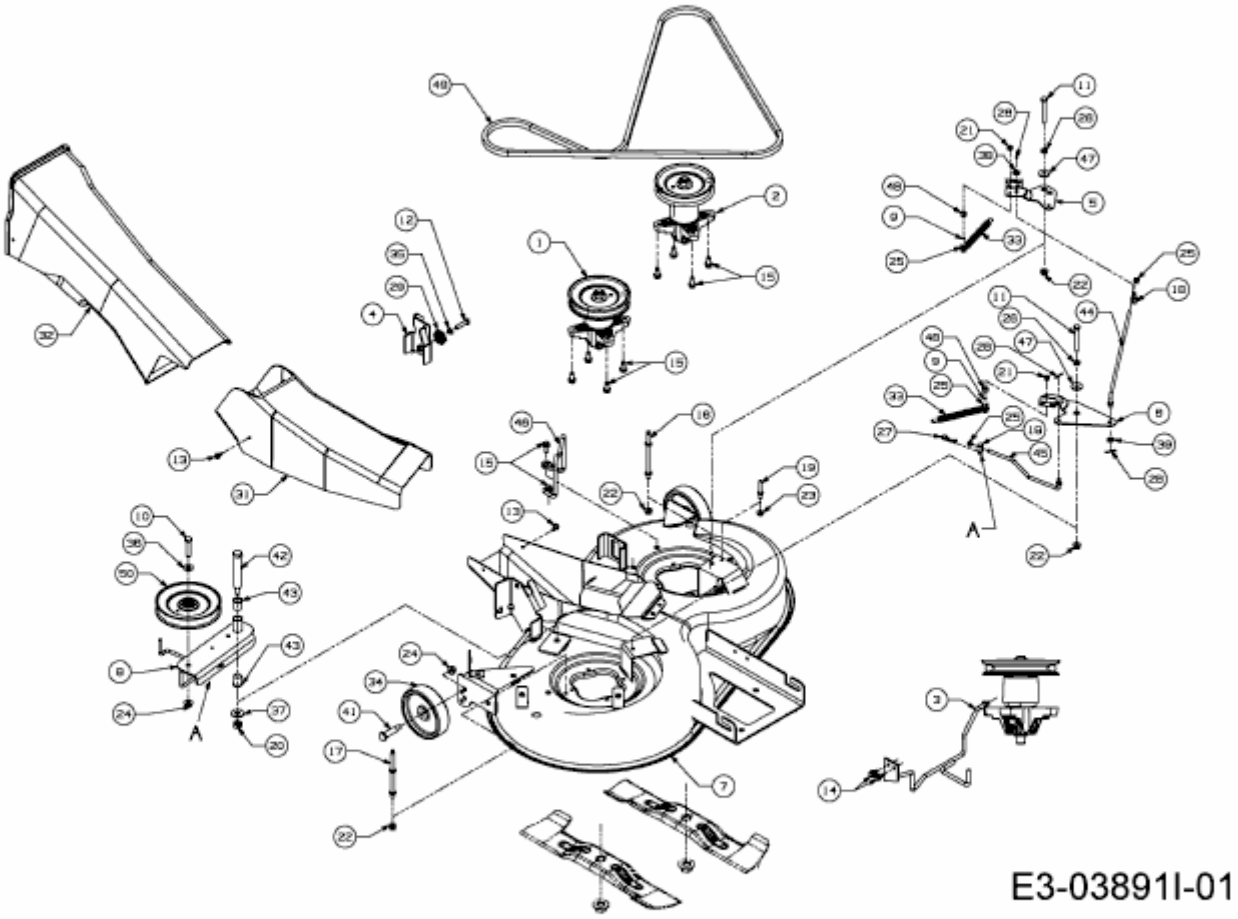OPTIMA LE 145 H > 13IM71KE678 (2015) > MÄHWERK E (36"/92CM)