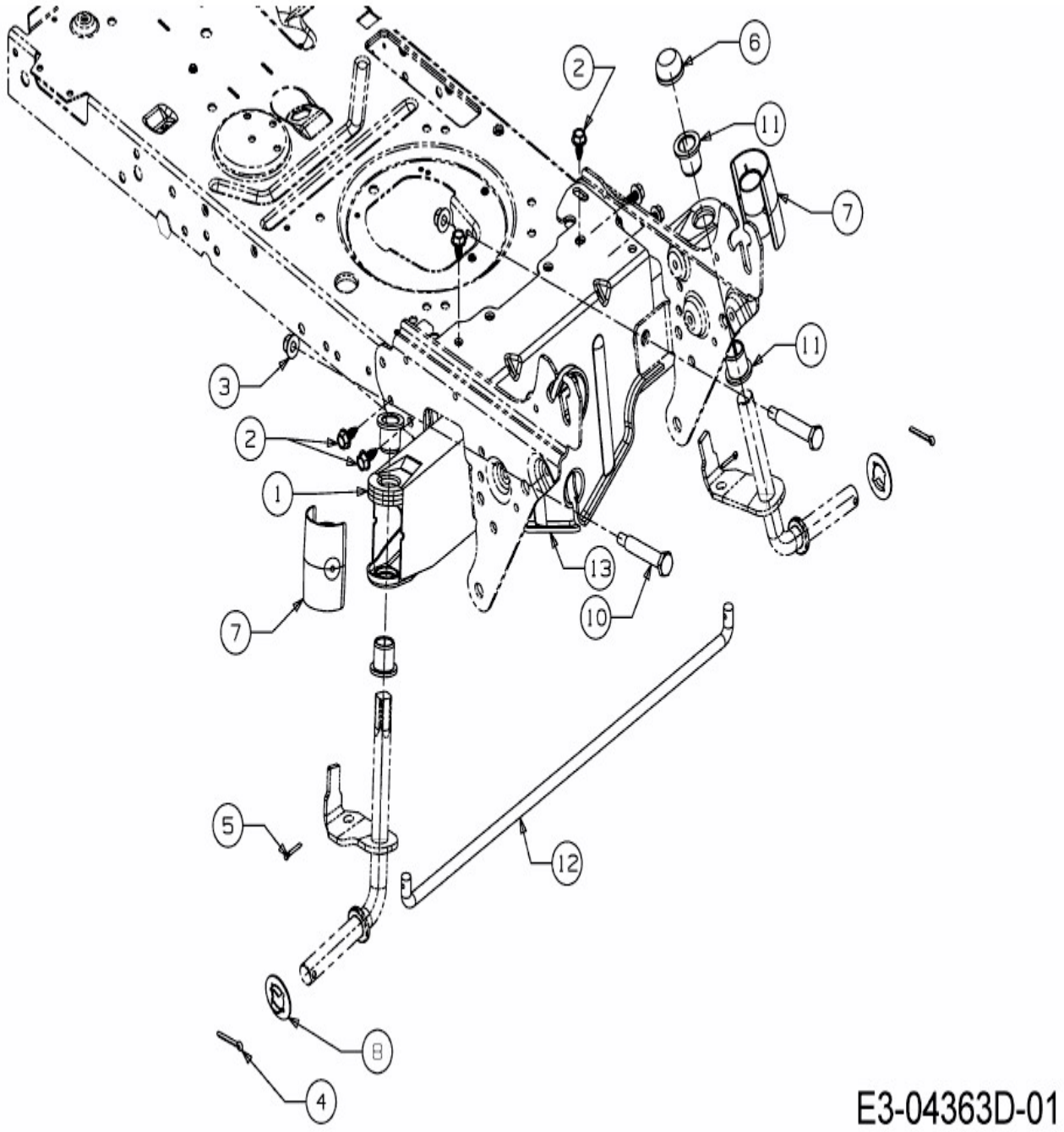
6
2
11
7
11
3
2
1
13
10
7
5
12
8
4
E3-04363D-01