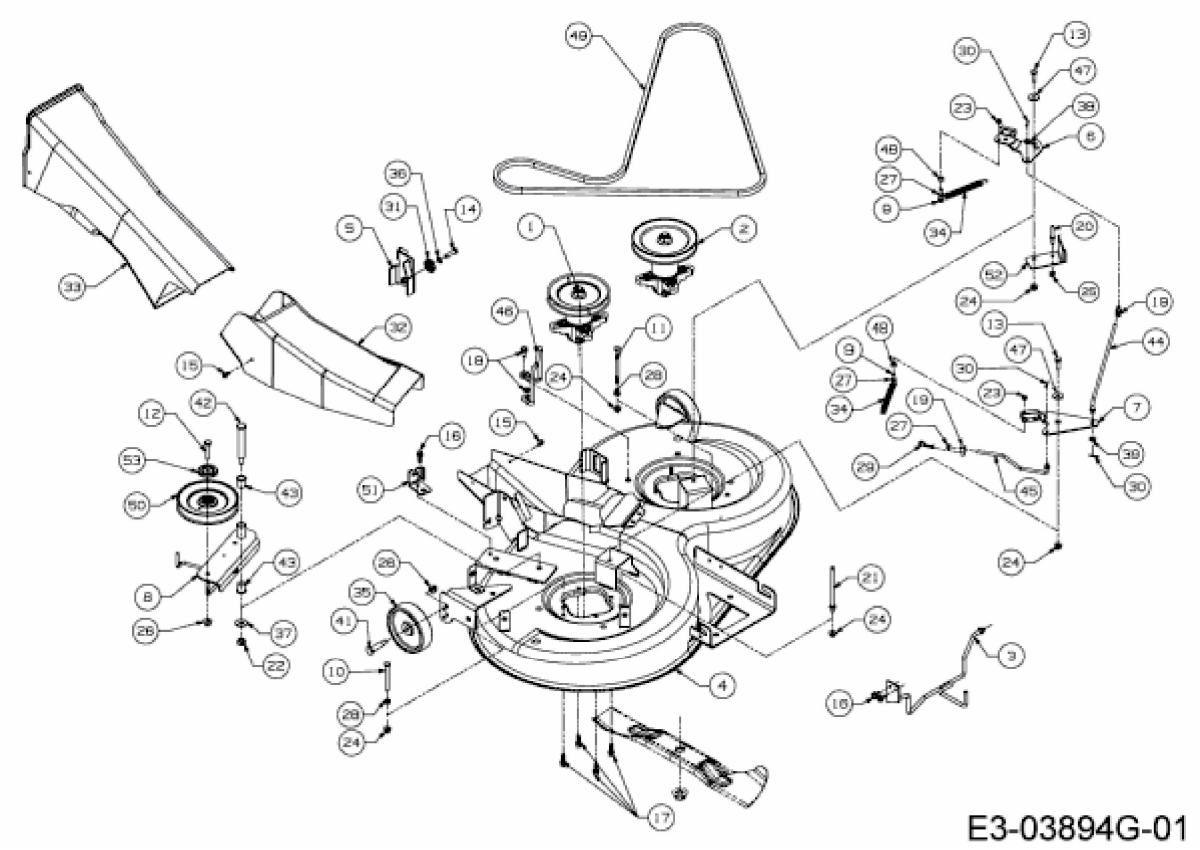
E3-03894G-01