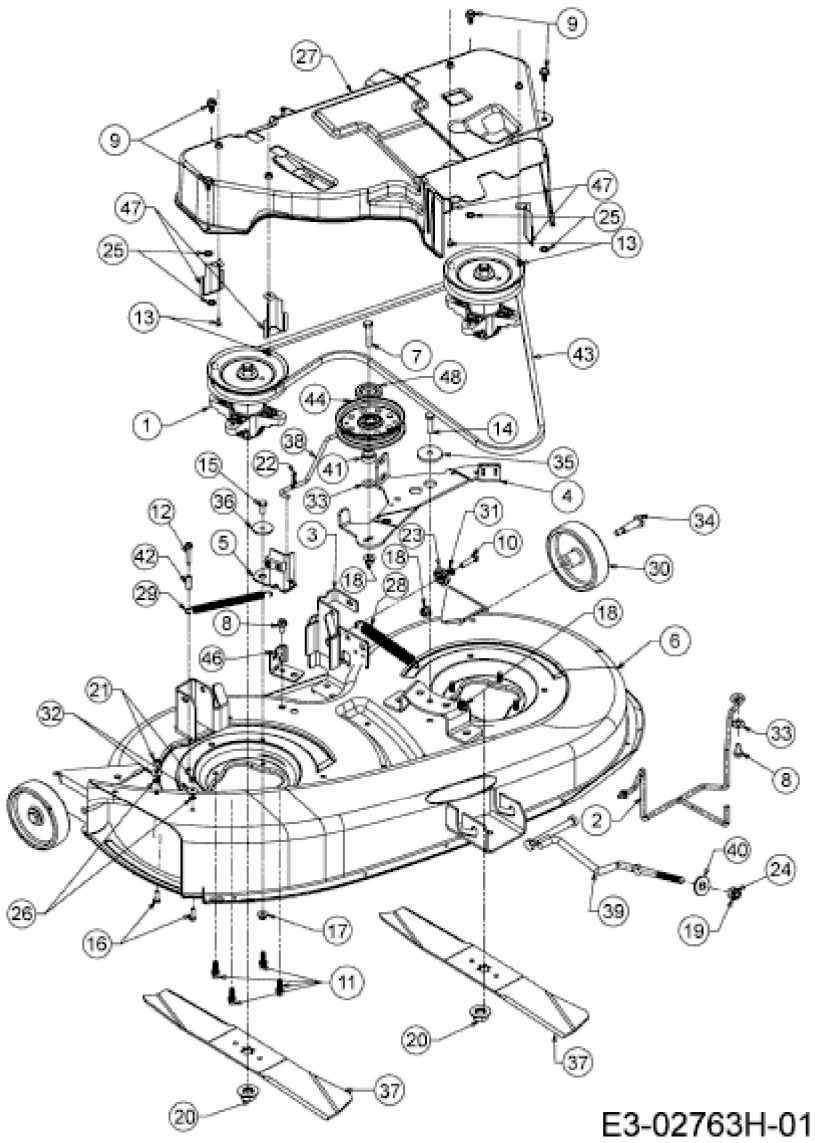
9
27
9
47
47
25
25
13
13
13
7
48
43
44
1
14
38
22
41
35
15
33
4
36
31
34
12
3
23
10
5
42
18
30
29
18
28
8
18
6
46
21
32
33
8
2
40
24
26
39
19
16
17
11
20
37
20
37
E3-02763H-01