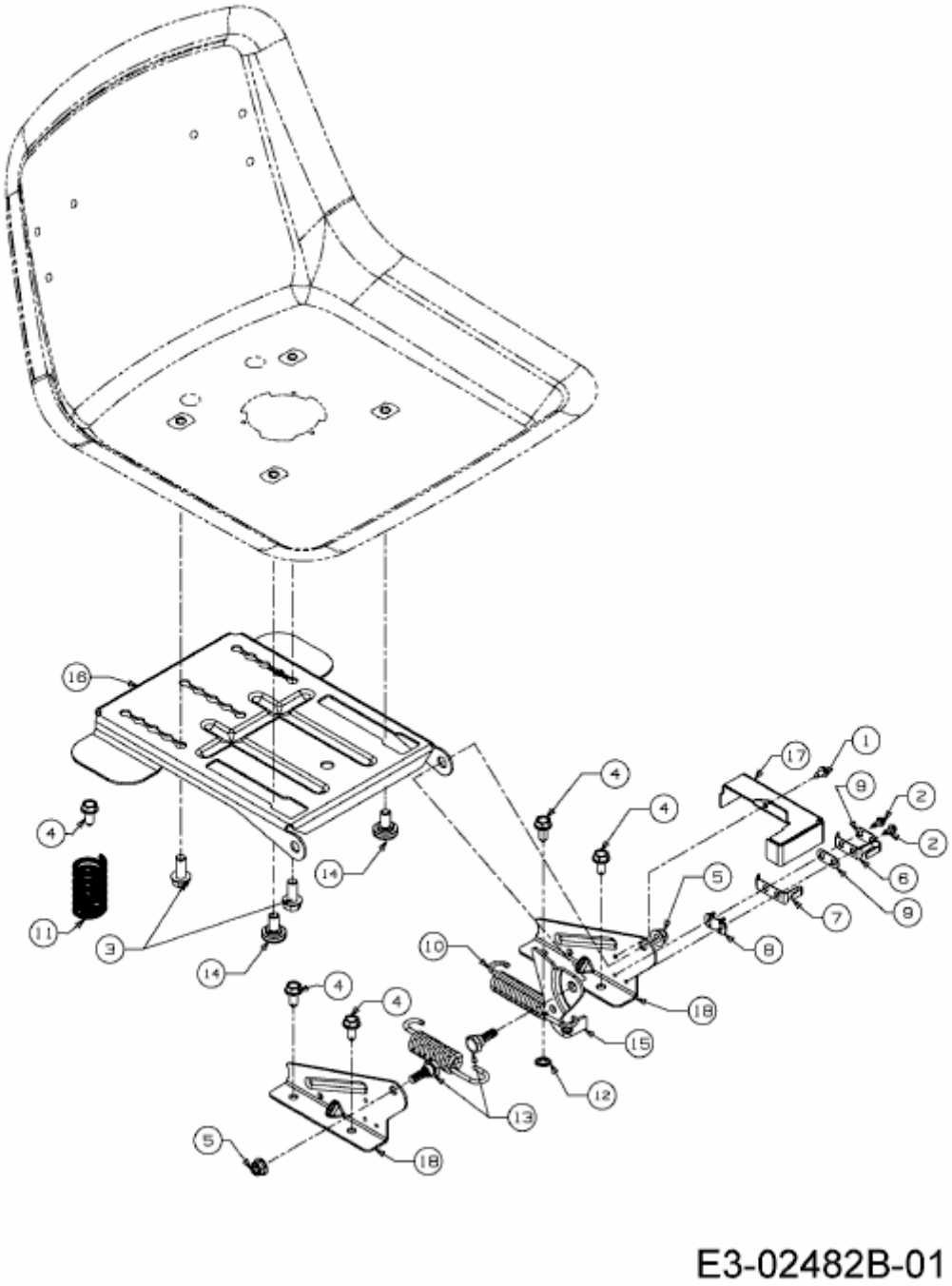MF 38-13 ST > 13HY77GF695 (2015) > SITZTRÄGER