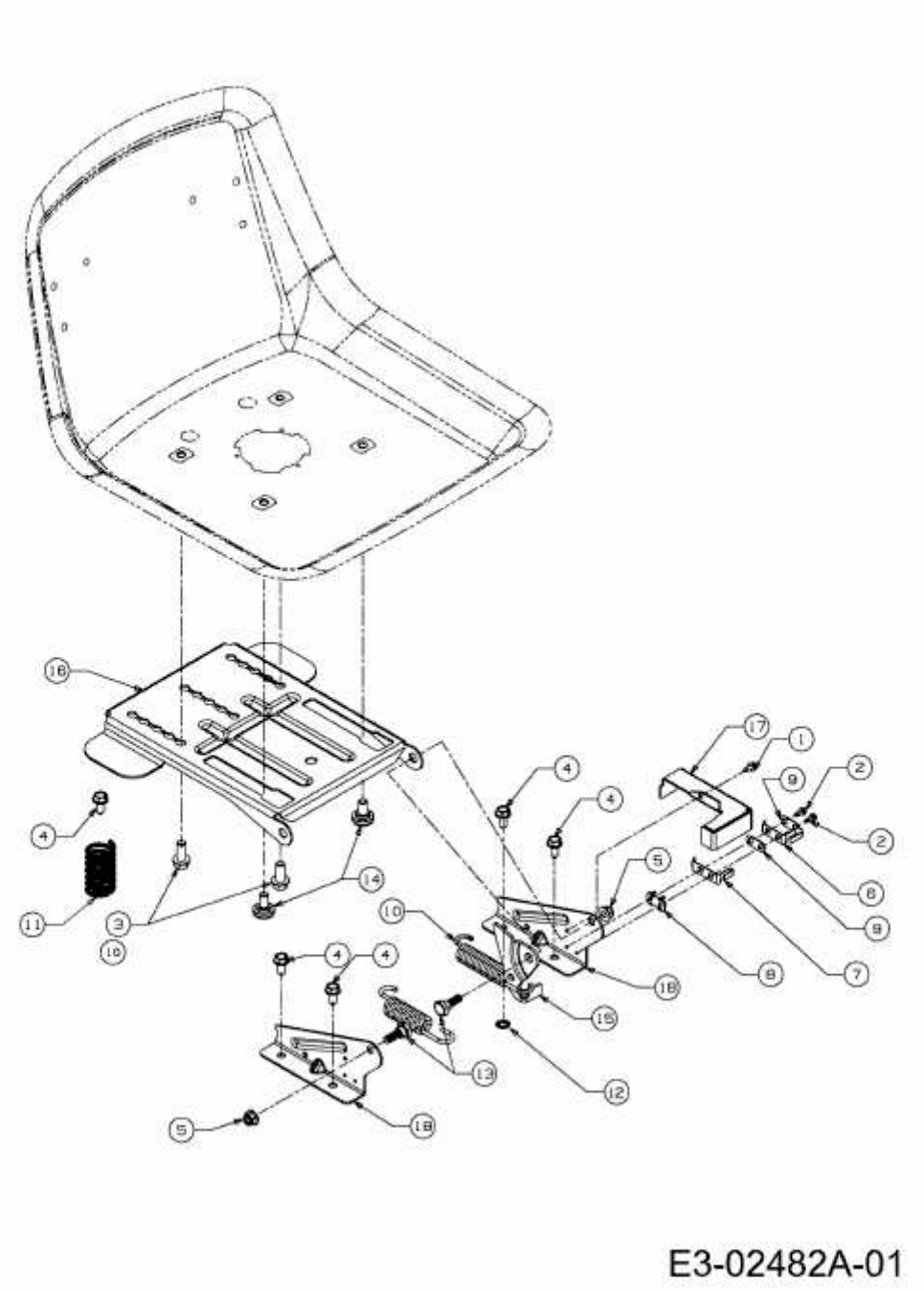MF 36-13 RT > 13HY77GE695 (2014) > SITZTRÄGER