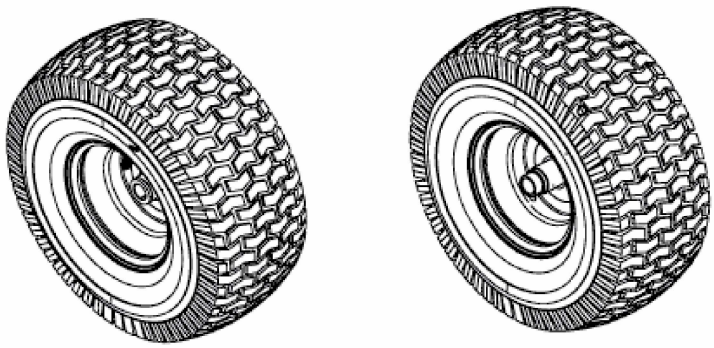

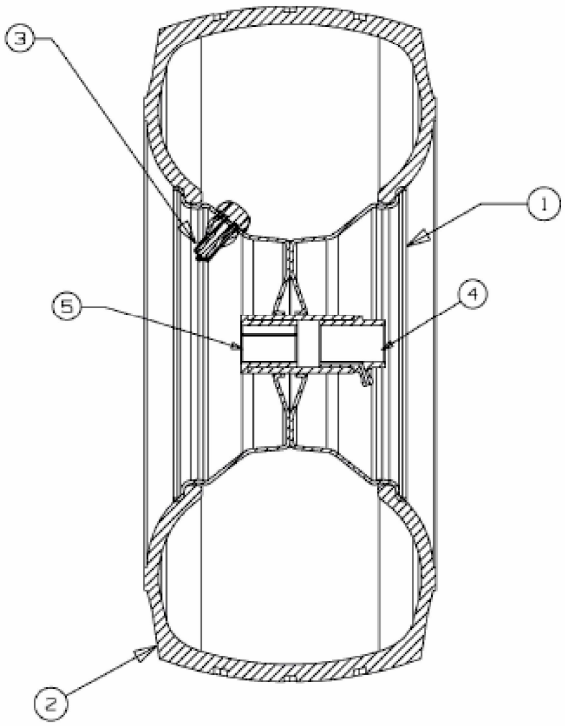

E3-04602A-01