V 180 I > 13HT99KE618 (2016) > ABDECKUNGEN MÄHWERK E (36"/92CM)

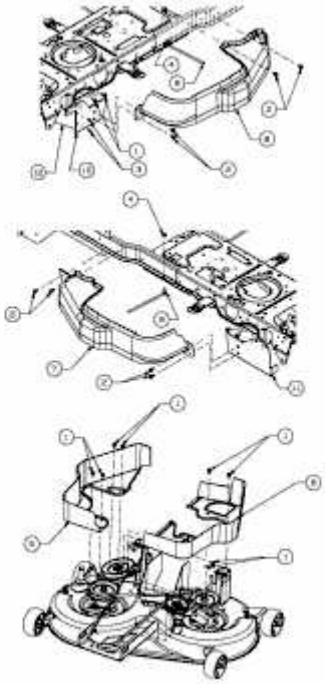

E3-07555C-01