GL 20-105 H > 13HT993N640 (2014) > MOTORZUBEHÖR

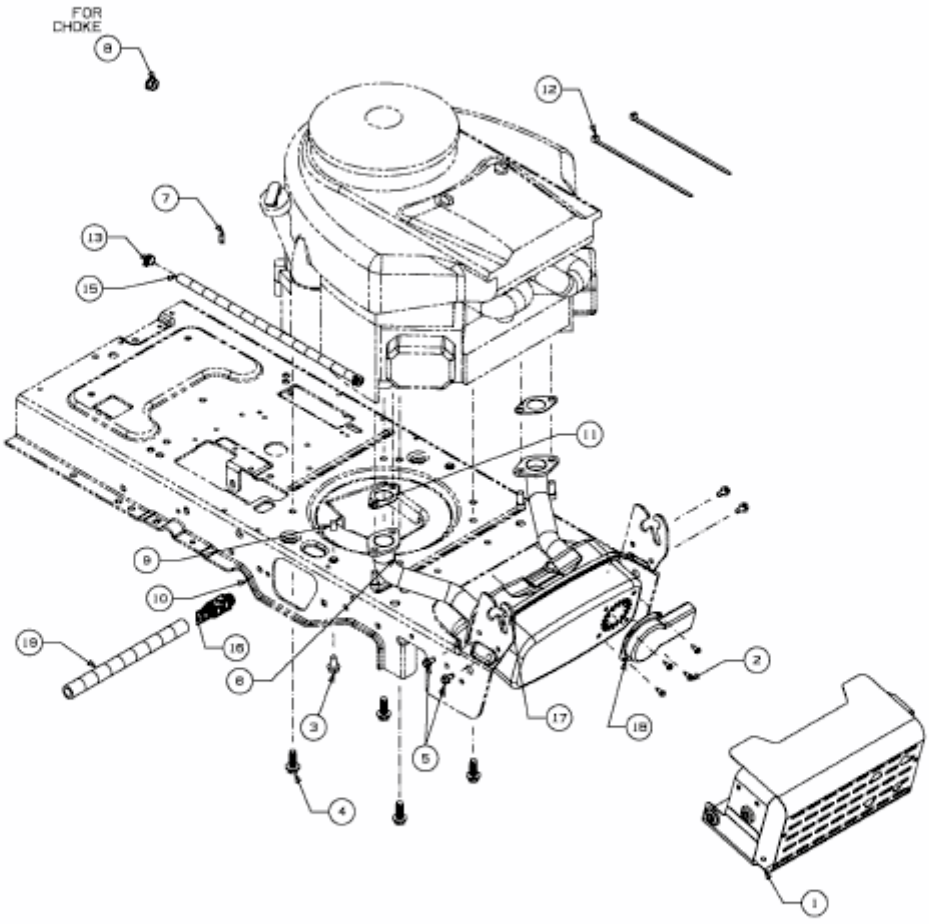

E3-04931F-01