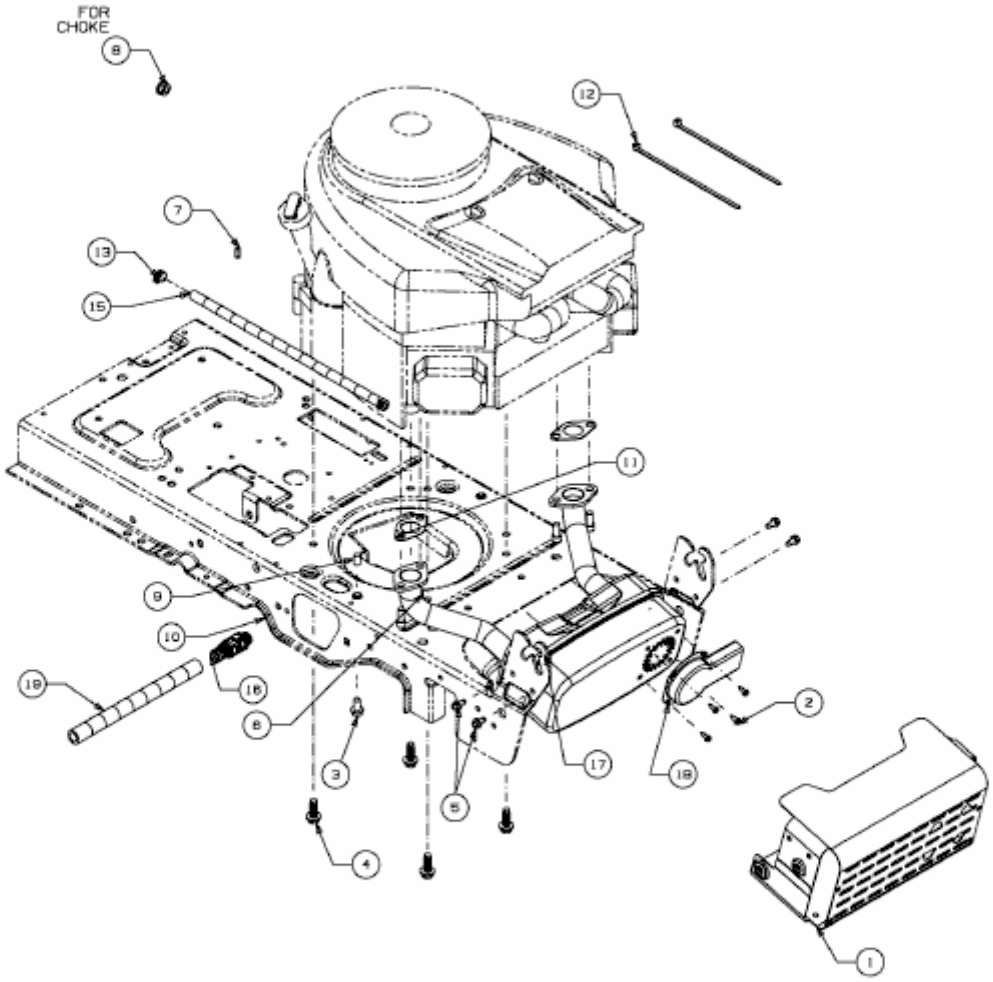

E3-04931F-01