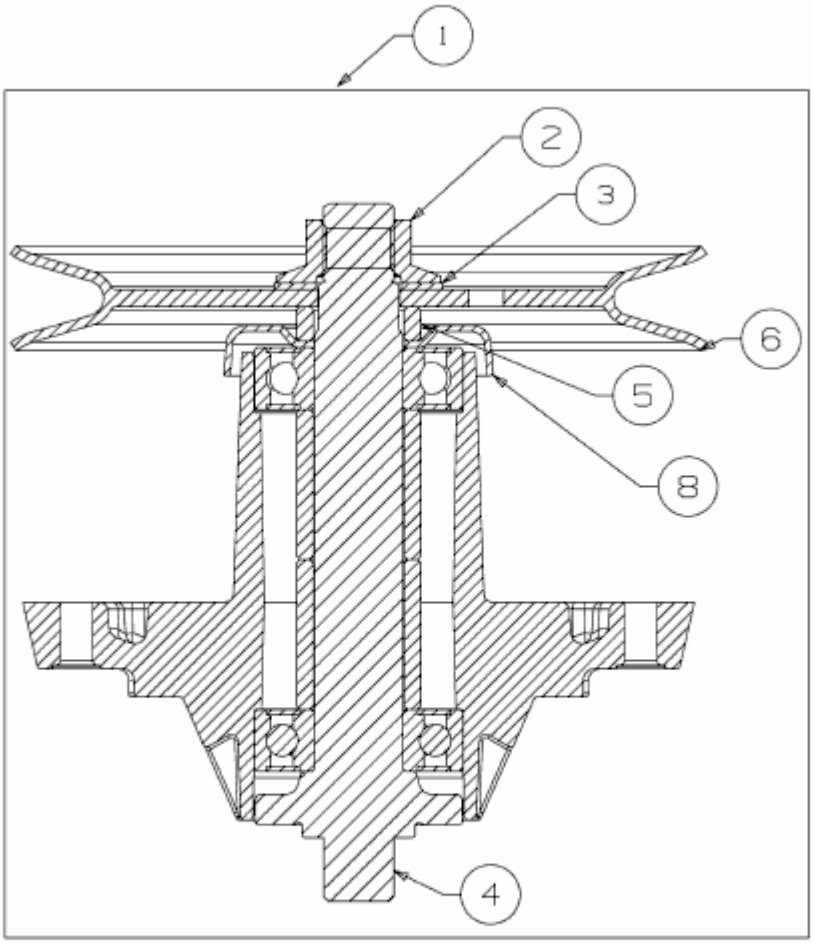

E3-07447D-01