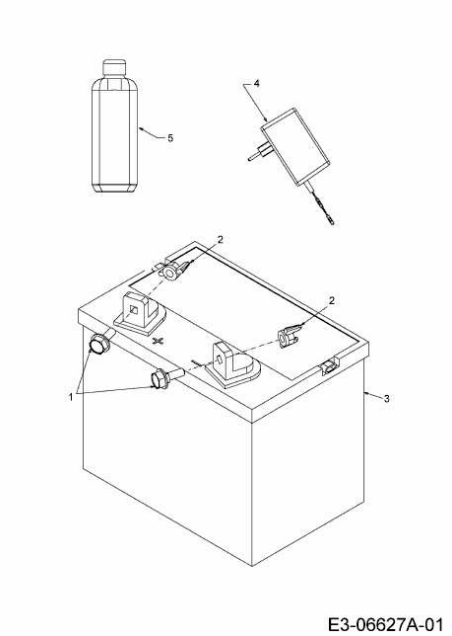BLUE POWER 107.200 H > 13HT79RG650 (2014) > BATTERIE, LADEGERÄT