BG PRO 18107 HSBK > 13HT79KG655 (2016) > PARKBREMSE

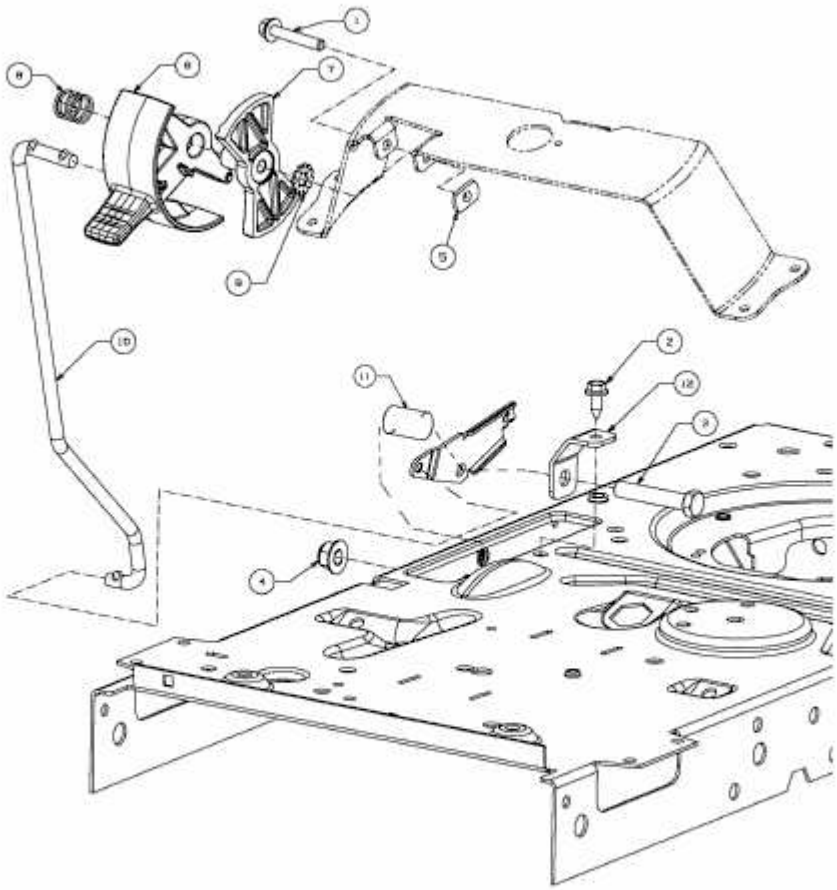

E3-07437B-01