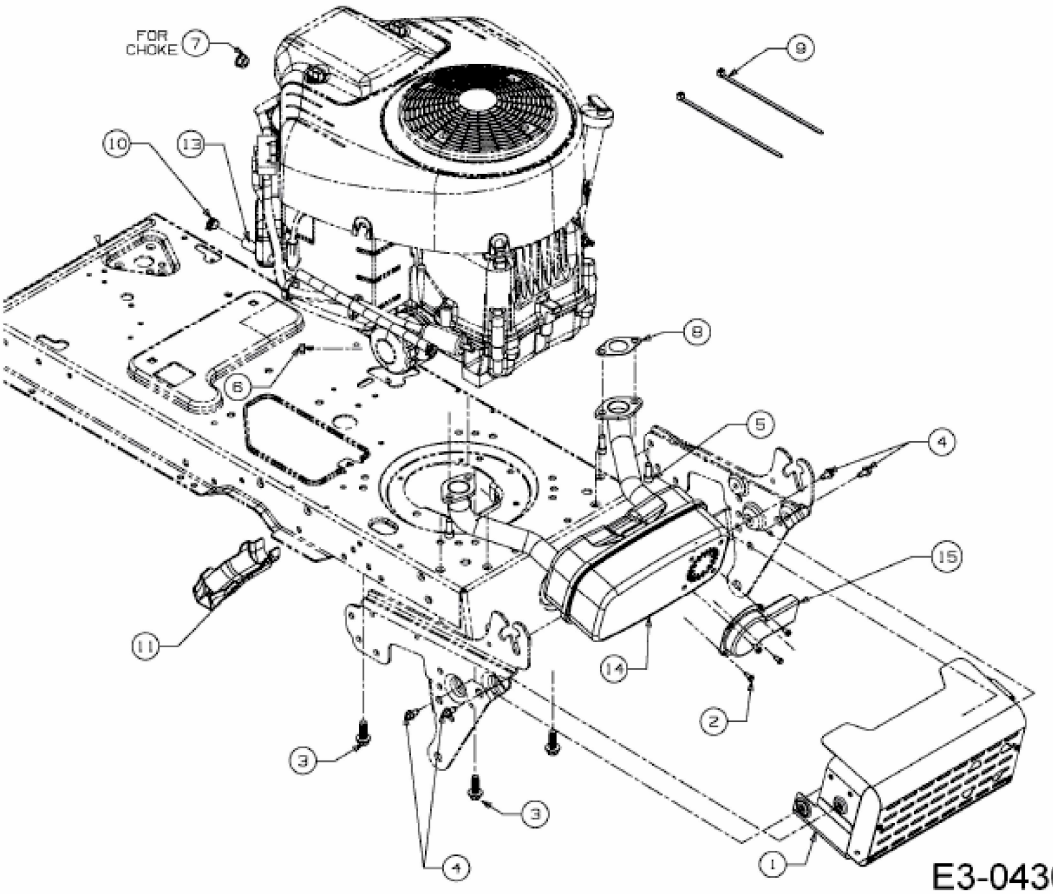VL 107 HBI > 13HT79KG617 (2016) > MOTORZUBEHÖR