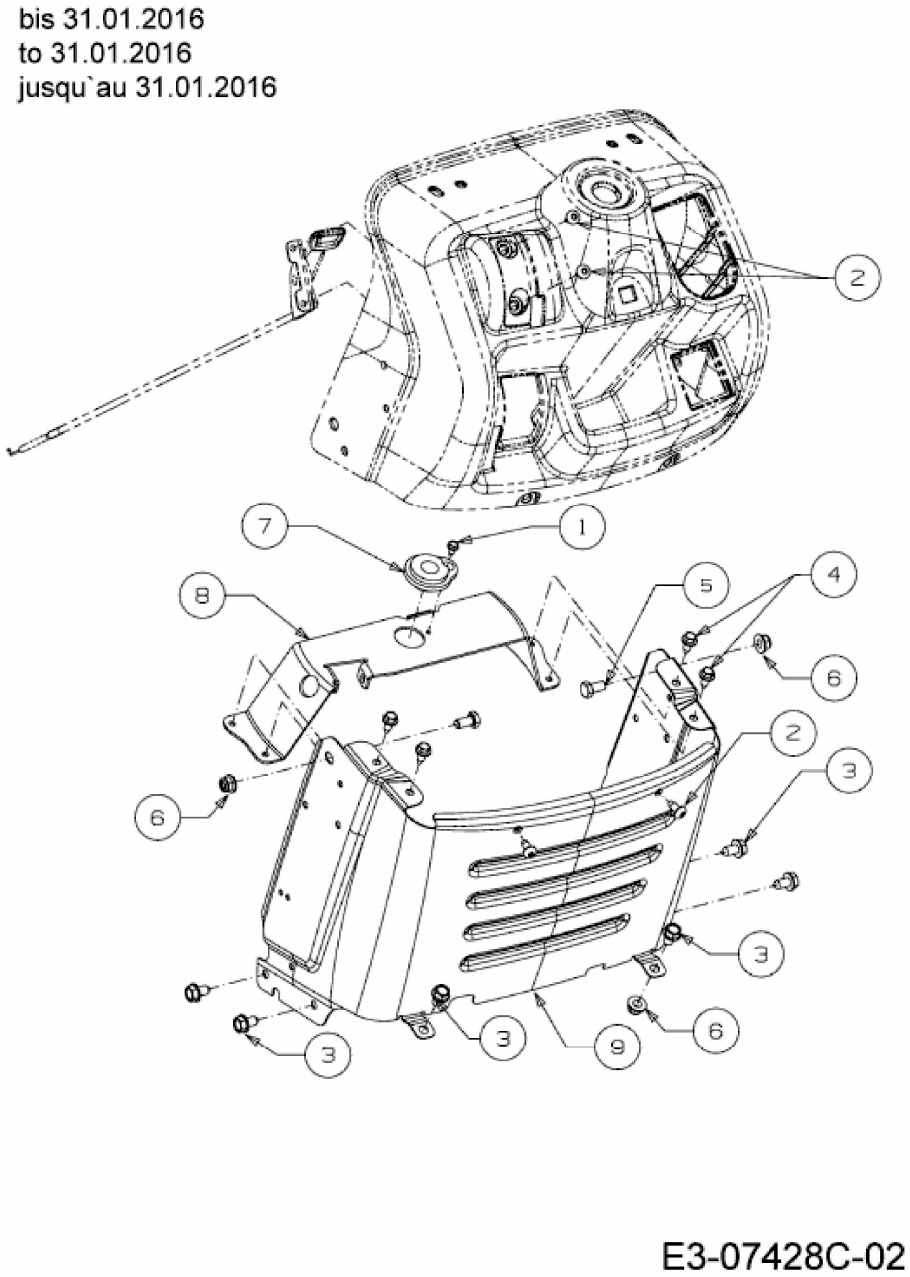
bis 31.01.2016
to 31.01.2016
jusqu`au 31.01.2016
2
7
1
8
5
4
6
2
3
6
3
3
3
9
6
E3-07428C-02