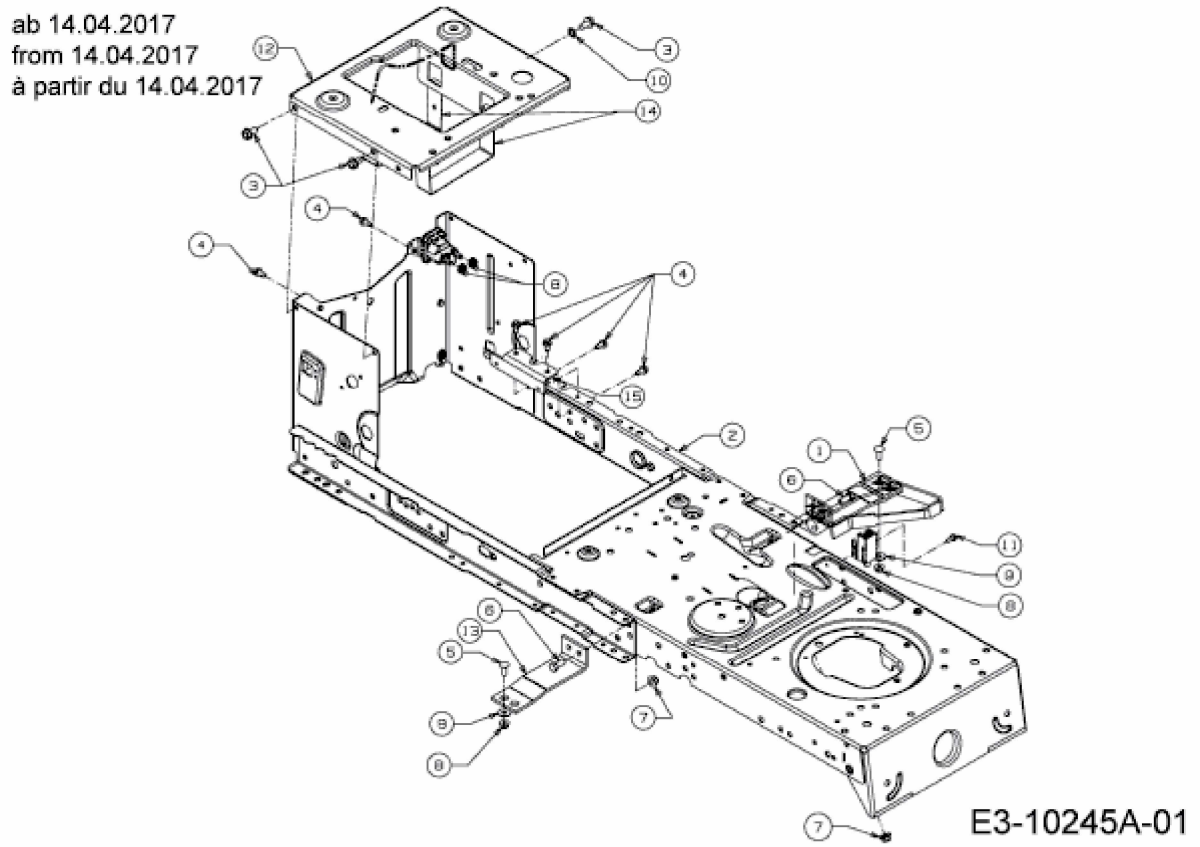
ab 14.04.2017
from 14.04.2017
à partir du 14.04.2017
E3-10245A-01