OPTIMA LN 200 H > 13HT71KN678N (2014) > MOTORZUBEHÖR

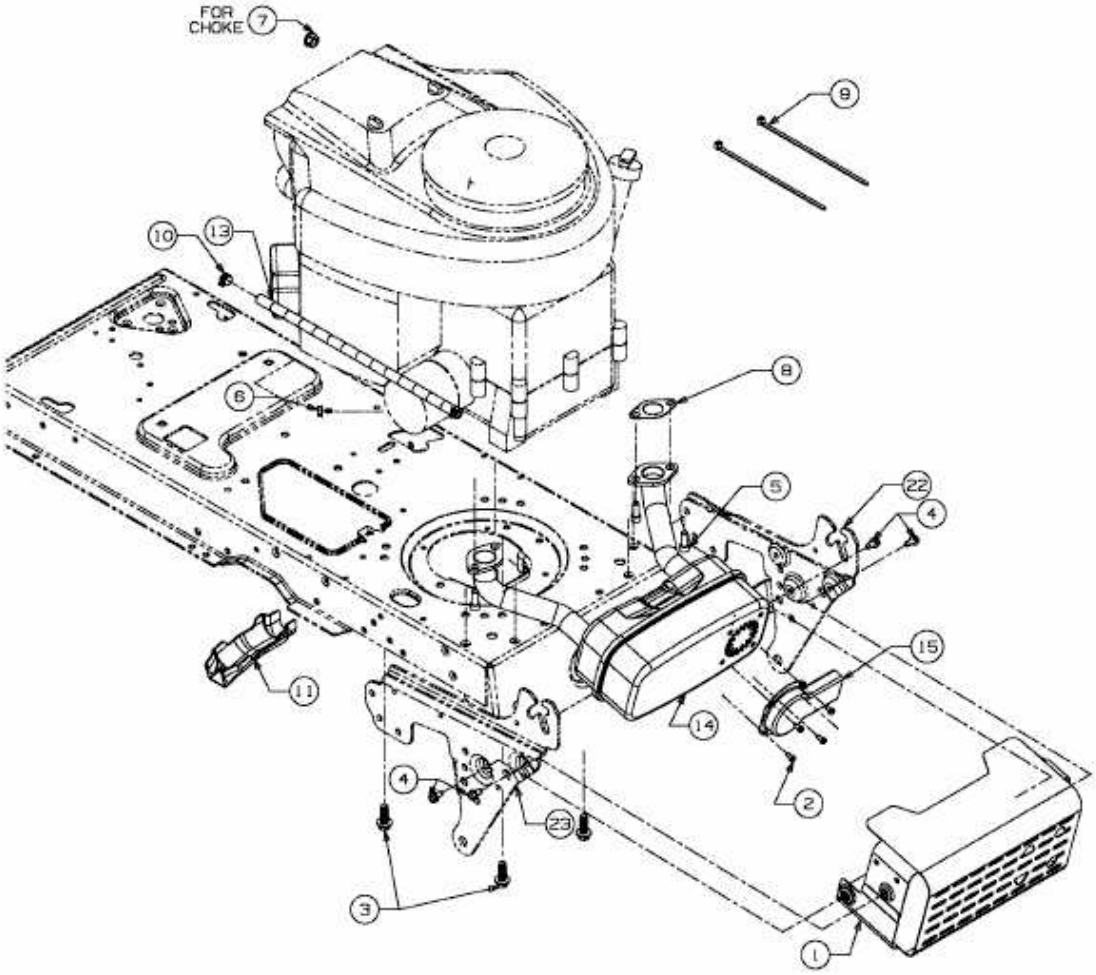

E3-04365E-01