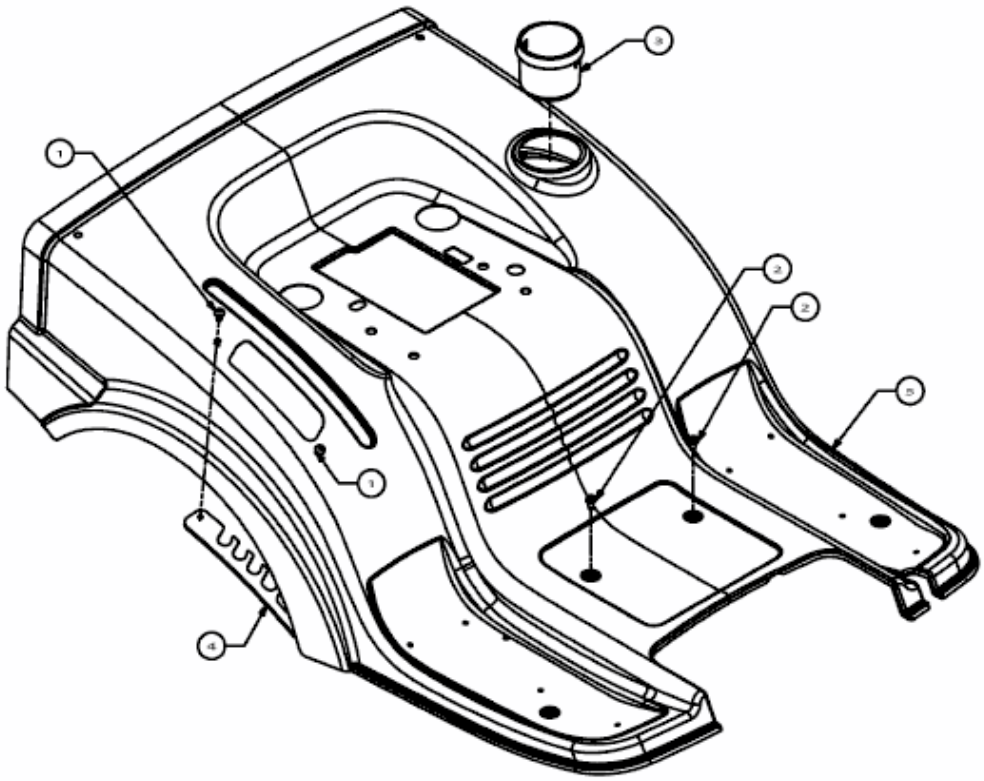

E3-05561B-01