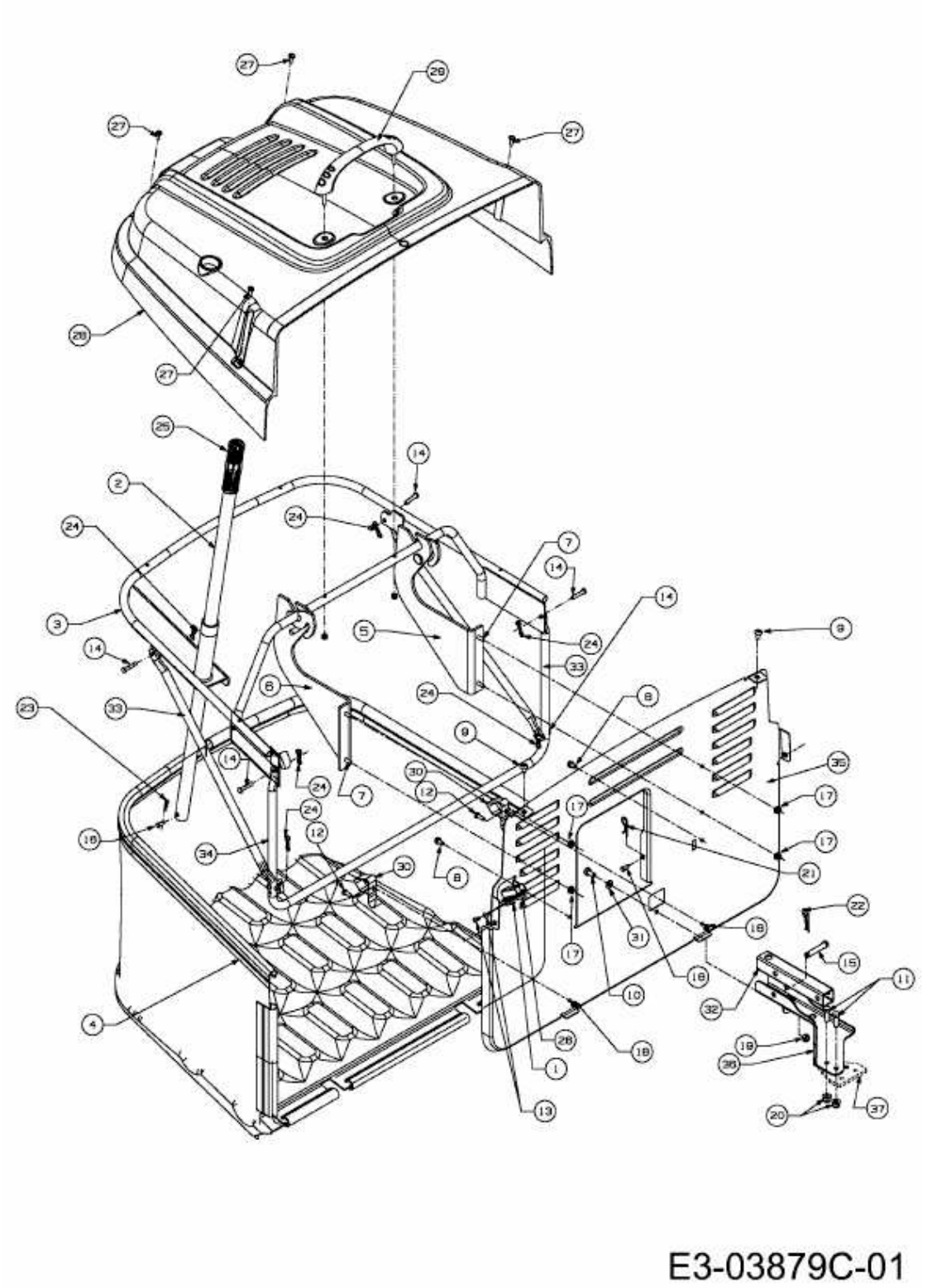OPTIMA LN 200 H > 13HT71KN378 (2015) > GRASFANGVORRICHTUNG