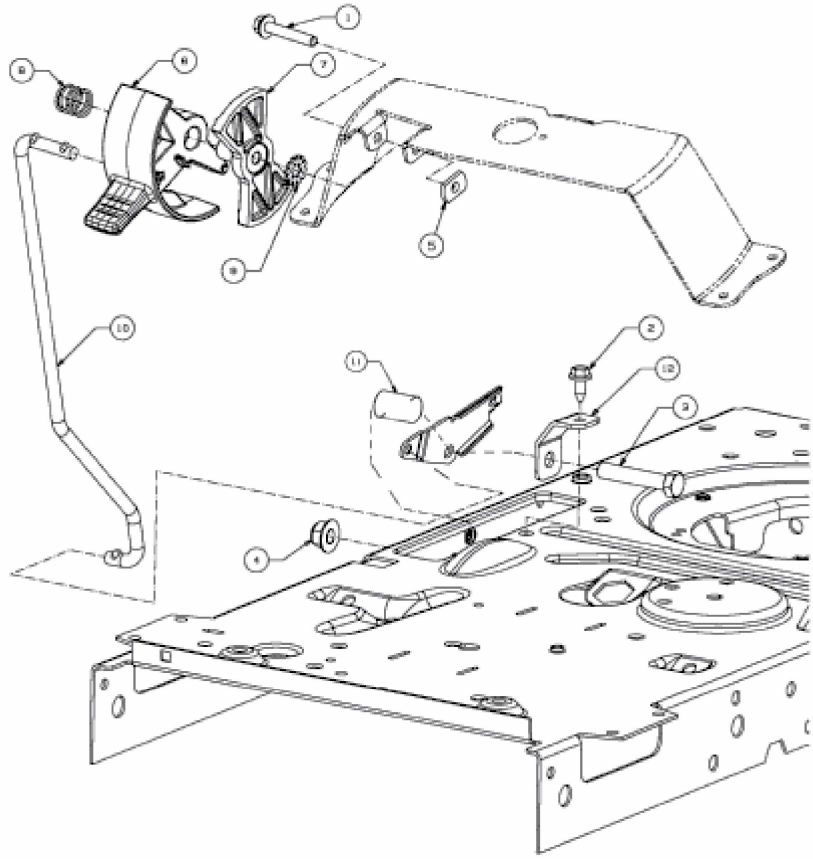

E3-07437B-01