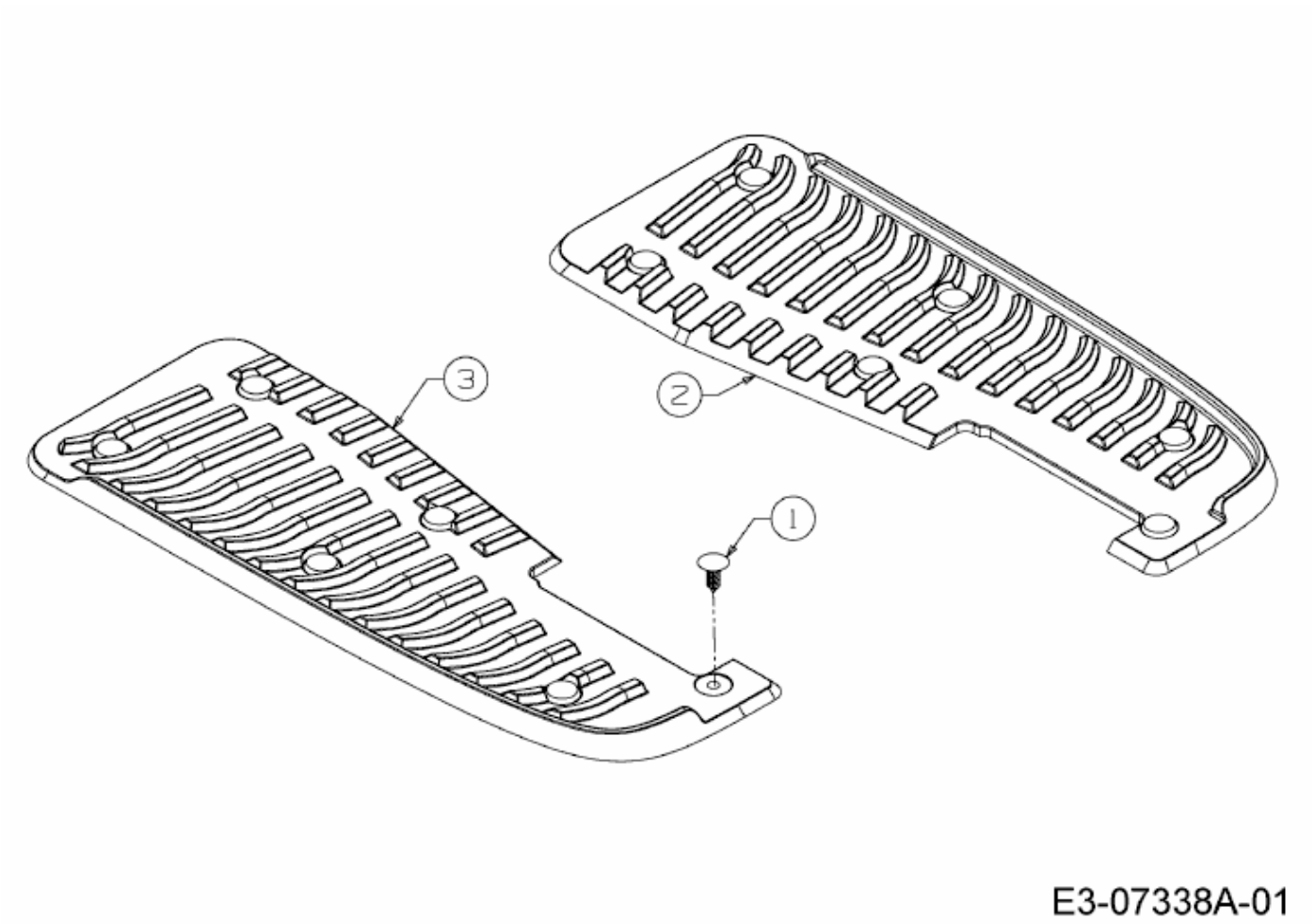
3
2
1
E3-07338A-01