VL 105 GCA > 13HO98KN617 (2014) > SITZTRÄGER

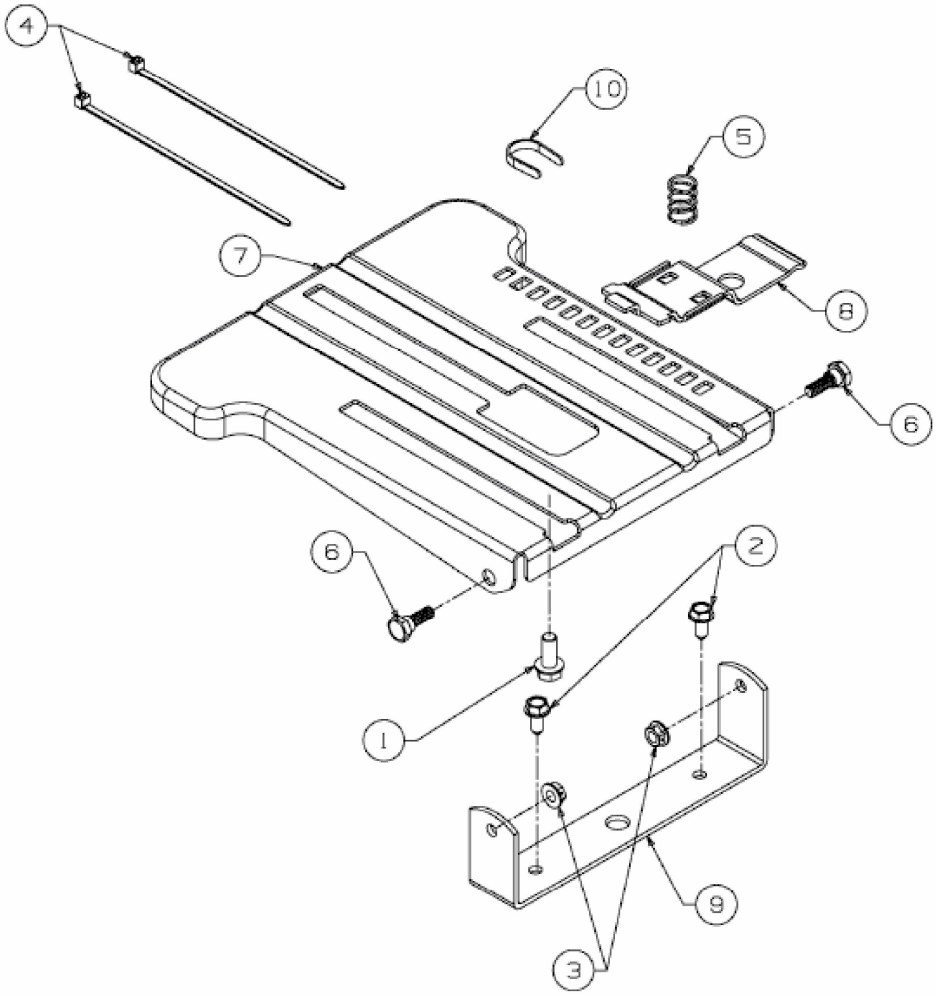

E3-04512E-01