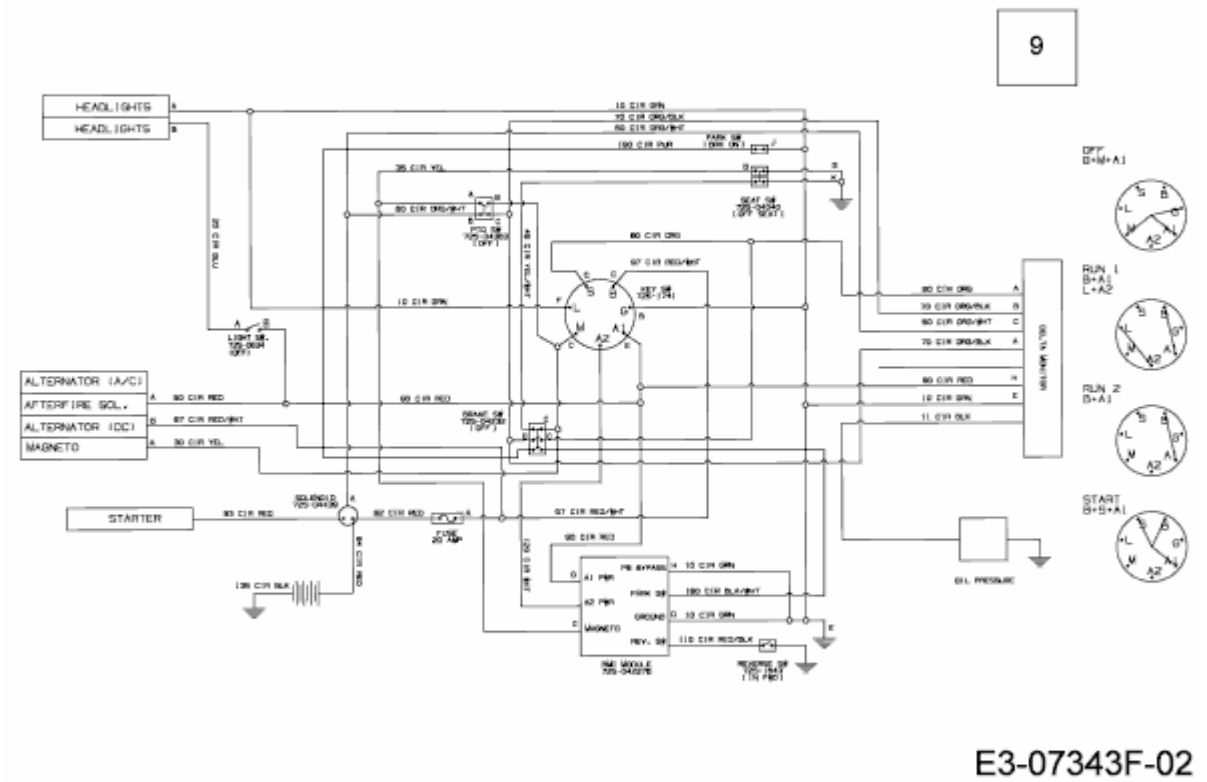CC 917 AF > 13HN90AF603 (2016) > SCHALTPLAN