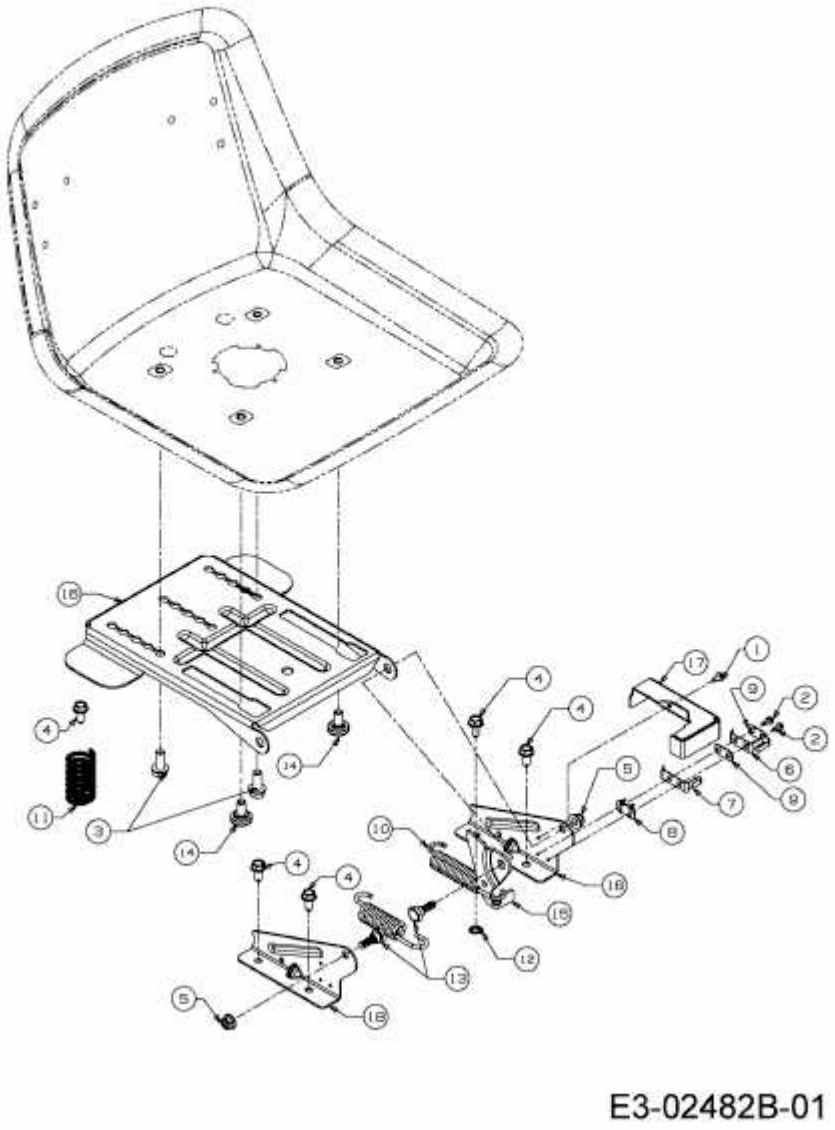A 96.165 H > 13HN79WF650 (2016) > SITZTRÄGER