A 96.165 H > 13HN79WF650 (2016) > MESSERSPINDEL 618-04474B

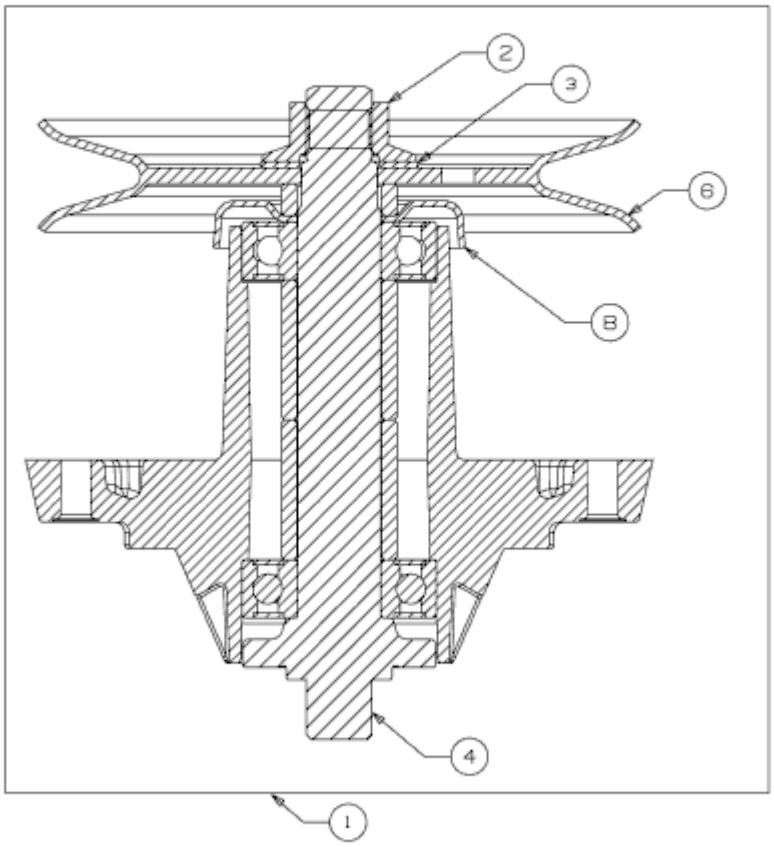

E3-07446D-01