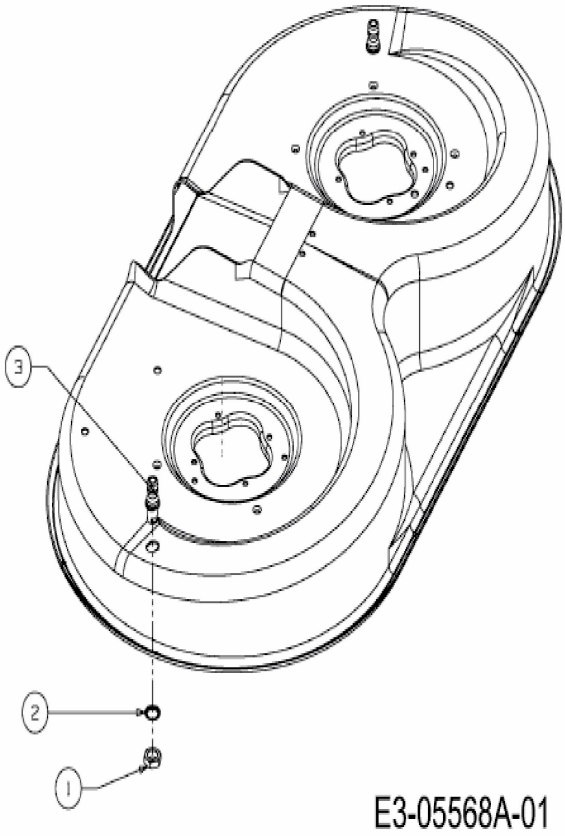
3
2
1
E3-05568A-01