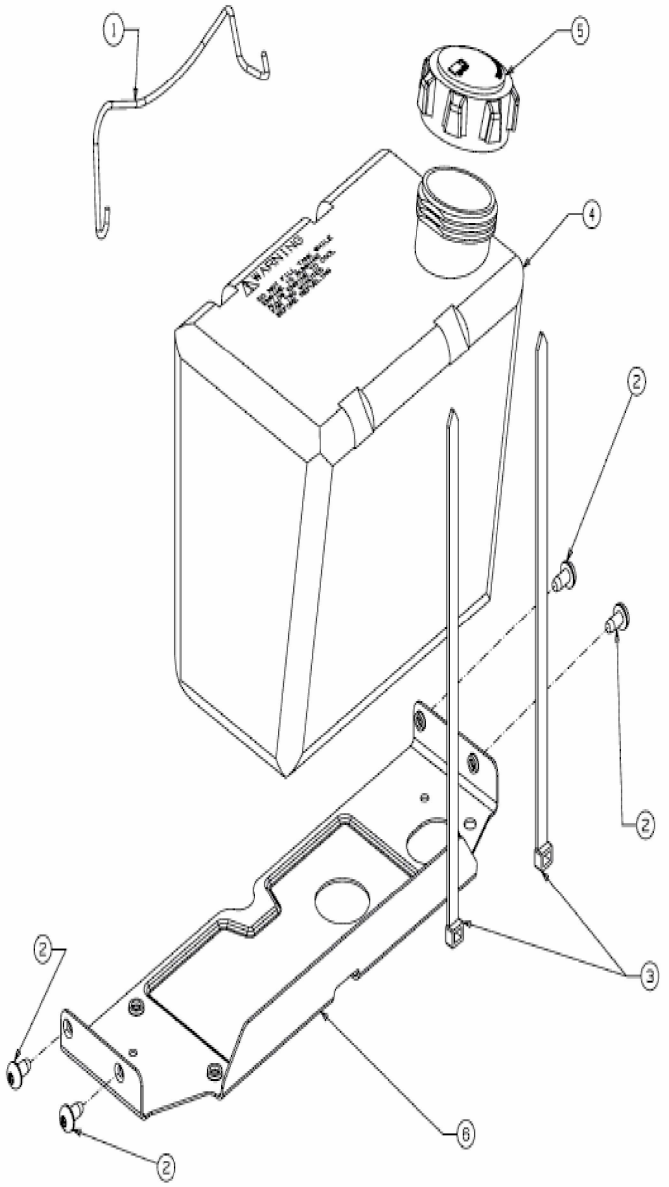

E3-07426B-01