SELECT 107.175 T > 13HN77RG650 (2014) > LENKUNG

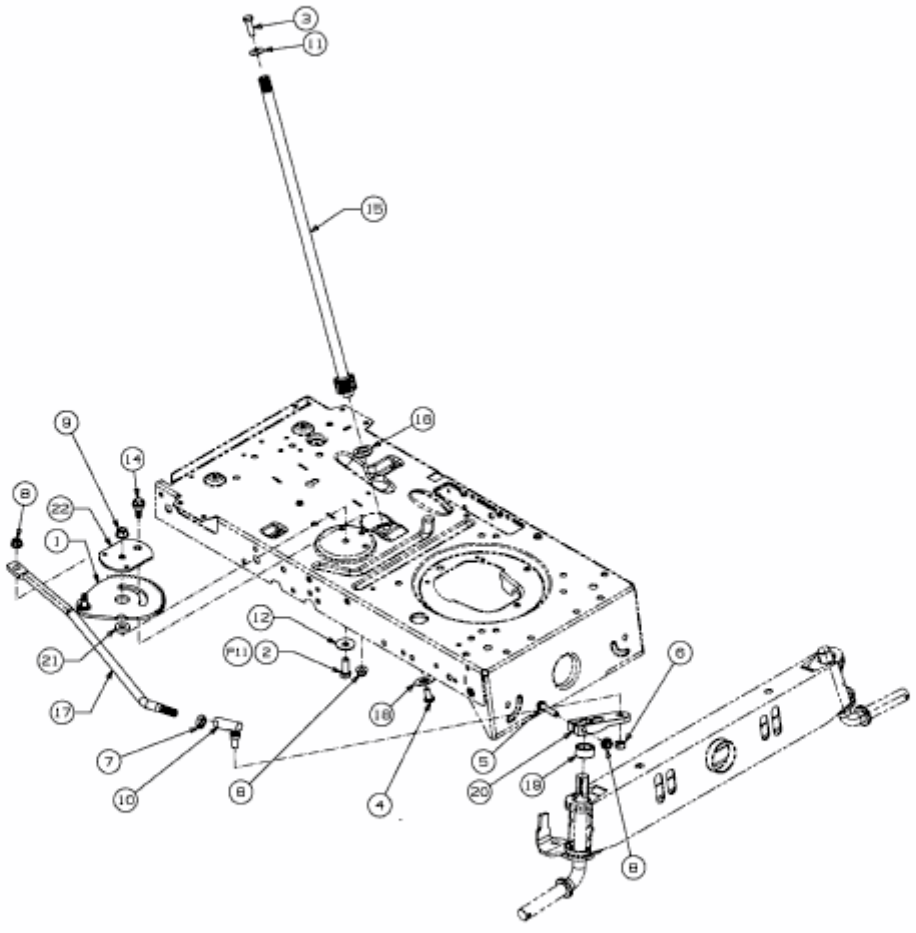

E3-02700E-01