175-92 > 13HN777E615 (2014) > SITZWANNE

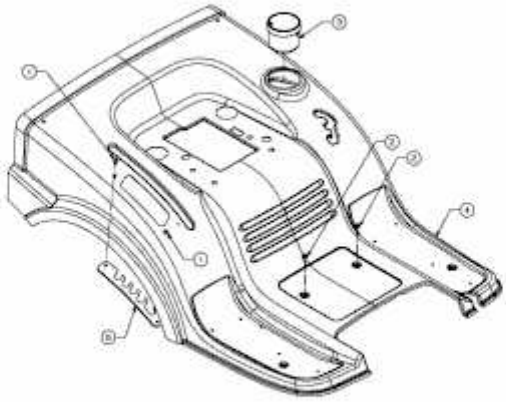

E3-03884C-01