175-92 > 13HN777E615 (2014) > MESSERSPINDEL 618-0324D / 918-0324D

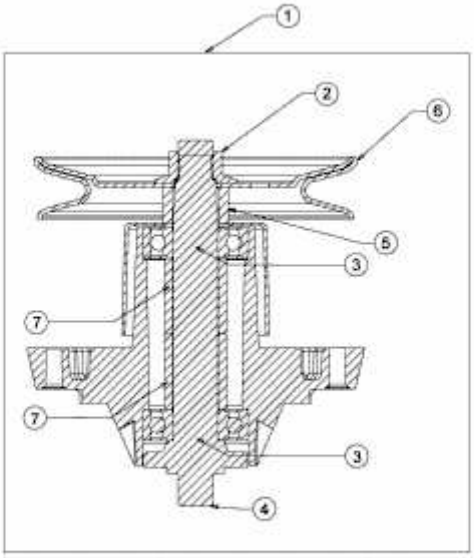

E3-01665C-01