175-92 > 13HN777E615 (2014) > MESSERSPINDEL 618-0409C

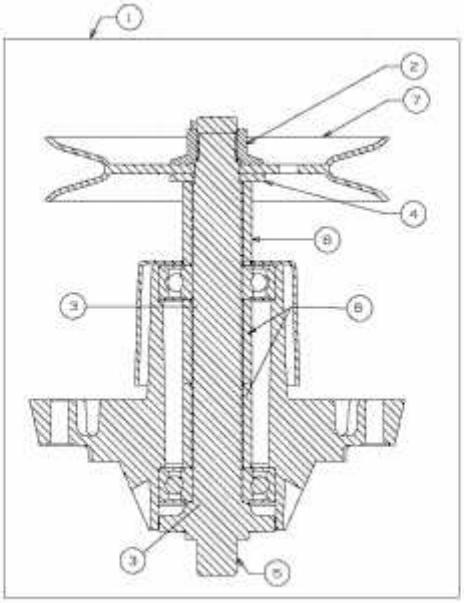

E3-07448B-01