SILVERTRAC 107 T/175 > 13HN76KG677 (2016) > LENKUNG

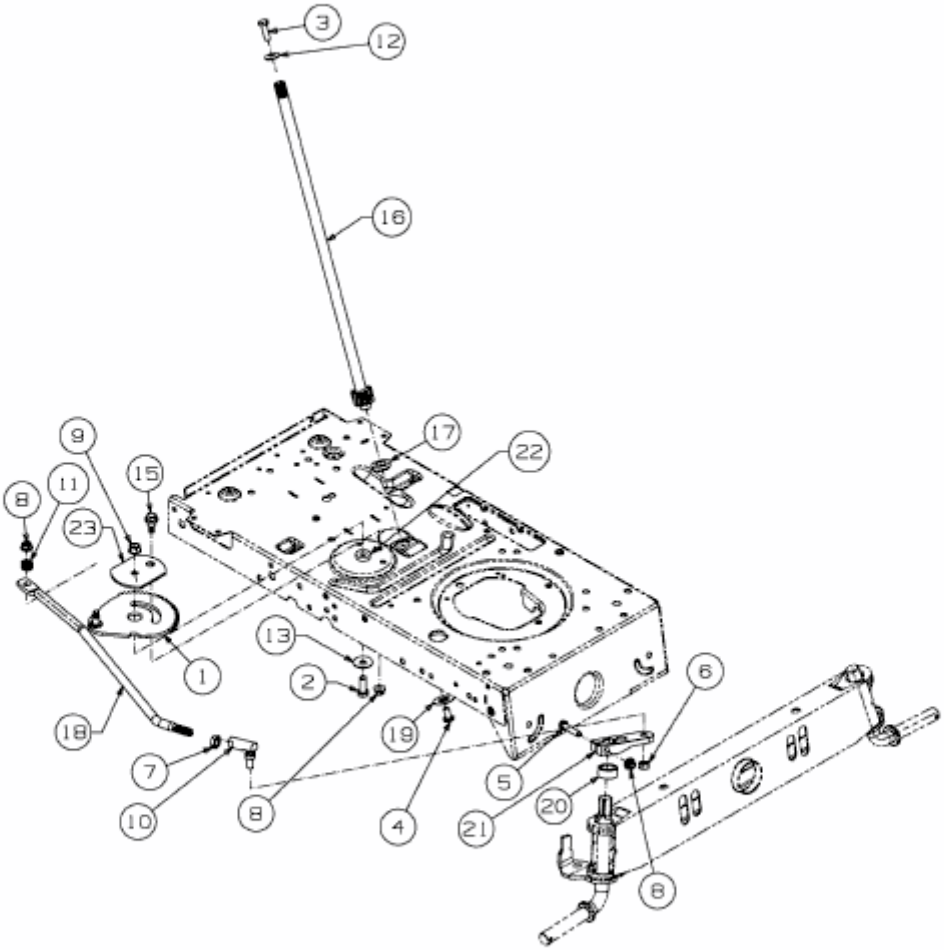

E3-09324A-01