SILVERTRAC 107 T/175 > 13HN76KG677 (2014) > LENKUNG

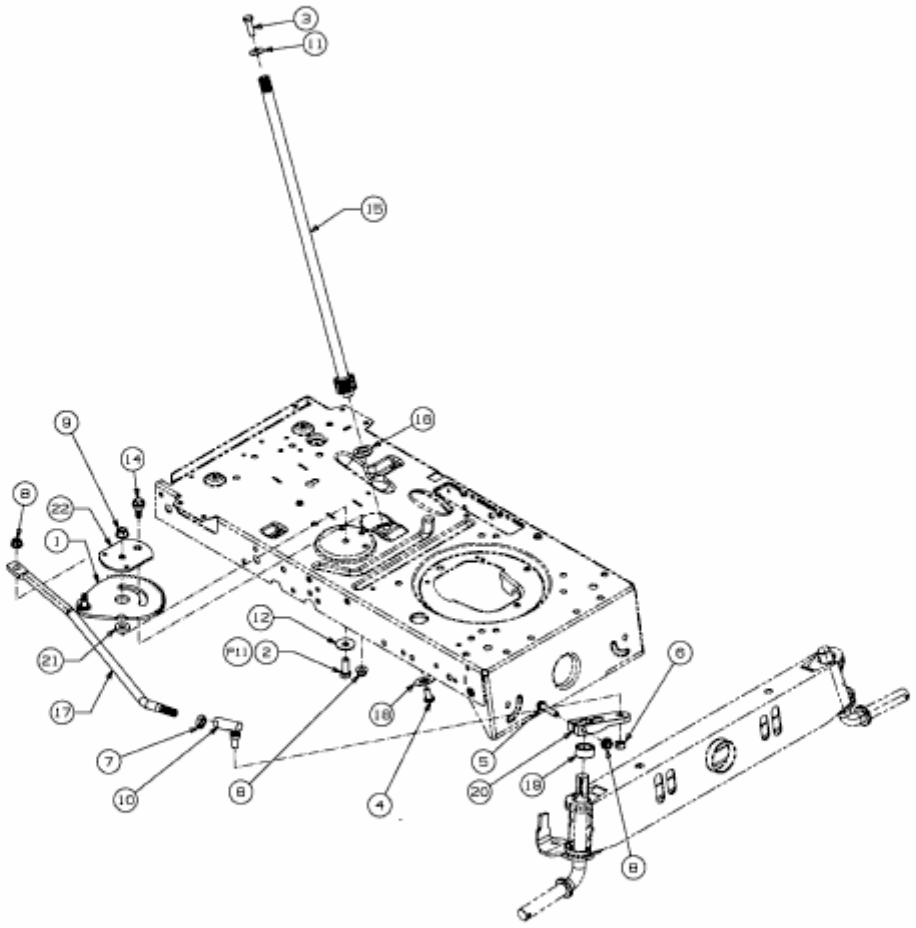

E3-02700E-01