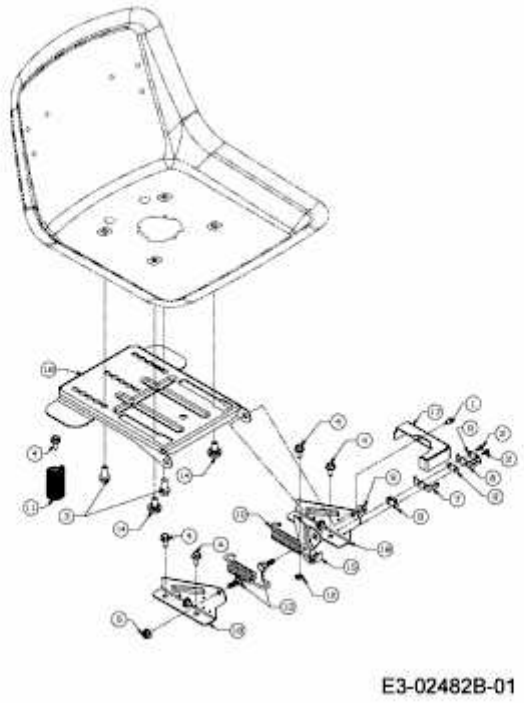GN 175 > 13HN763N607 (2015) > SITZTRÄGER