GG 175 > 13HN763G607 (2016) > VORDERACHSE

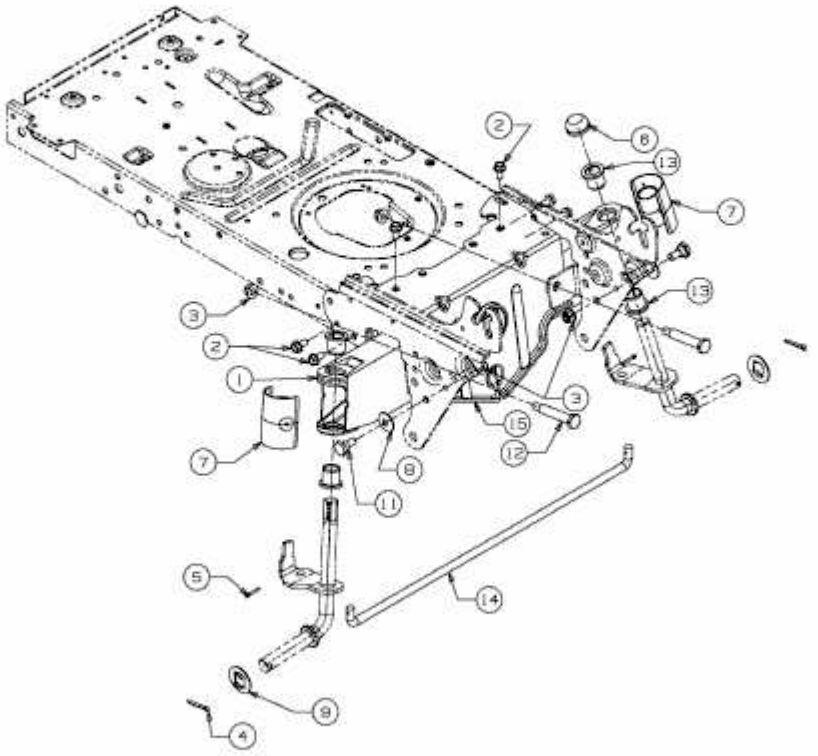

E3-04363C-01