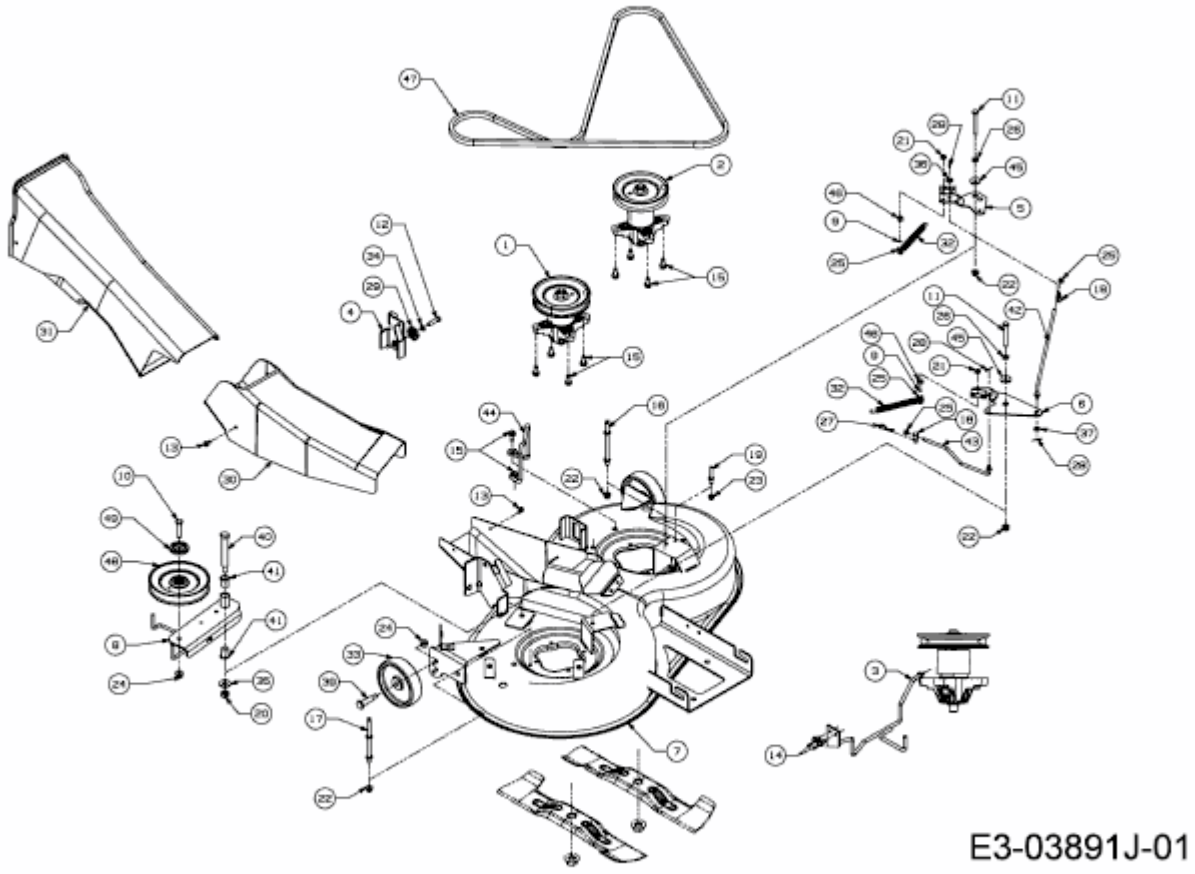A 92.165 H > 13HN71WE650 (2016) > MÄHWERK E (36"/92CM)