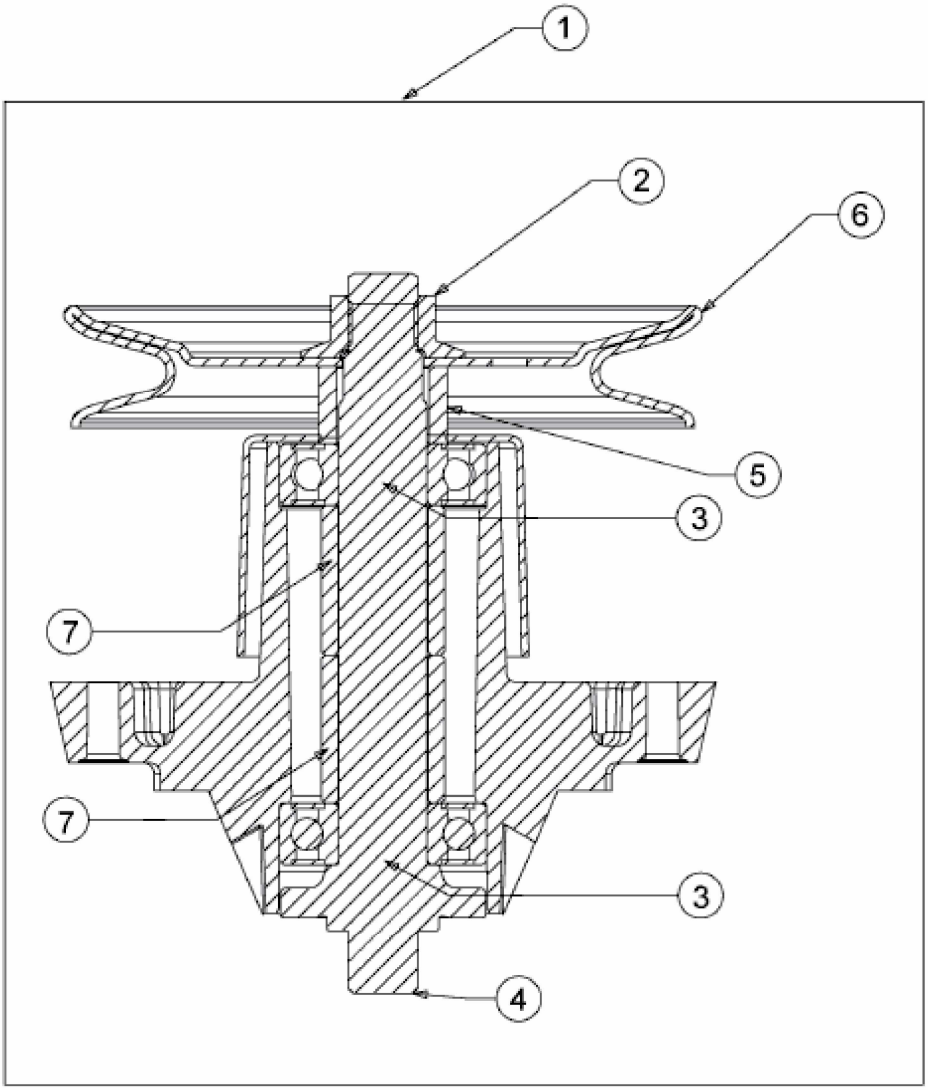

E3-01665C-01