GL 15.5/92 H > 13HM99GE640 (2015) > MESSERSPINDEL 618-0409C

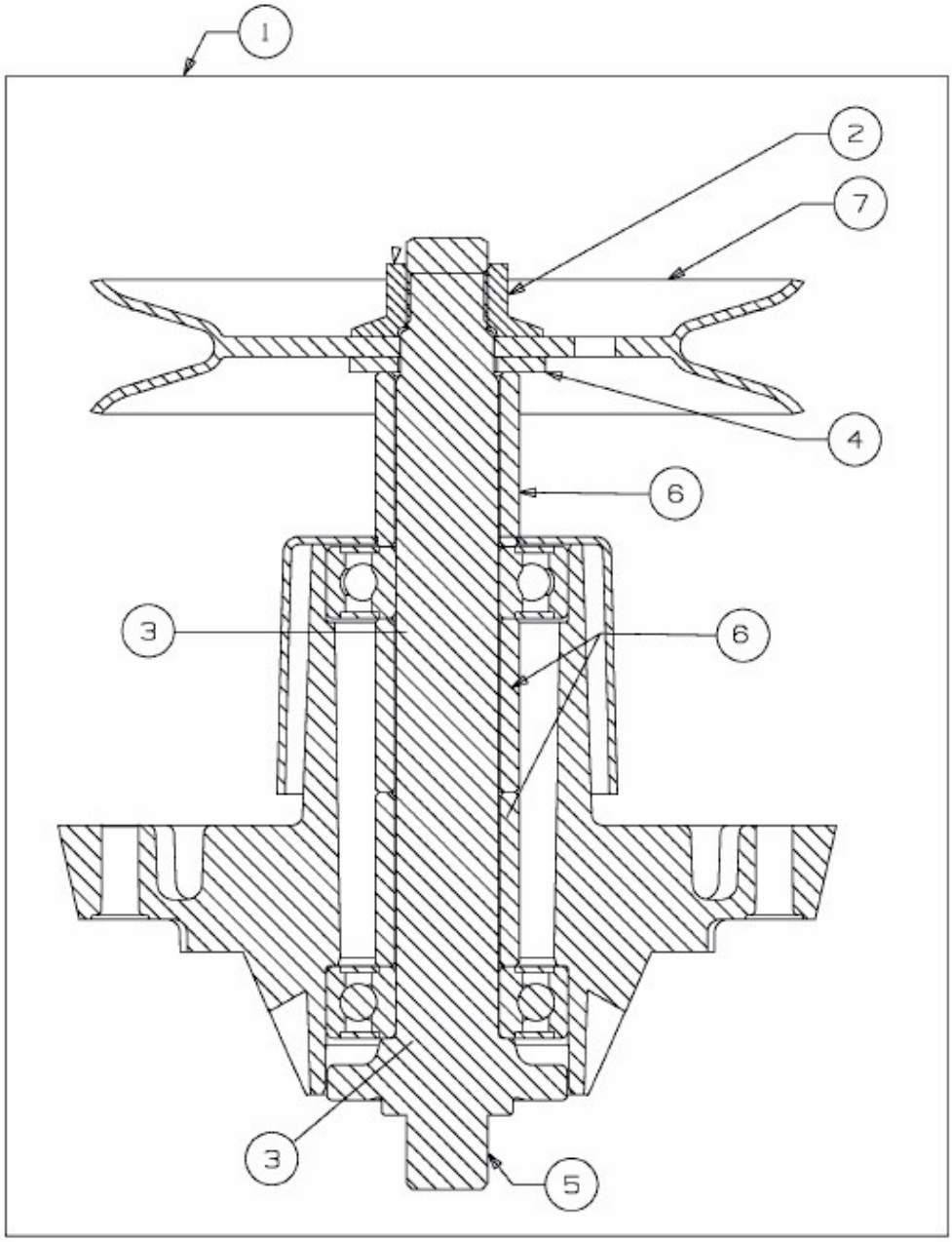

E3-07448B-01