bis 13.04.2017
to 13.04.2017
jusqu`au 13.04.2017

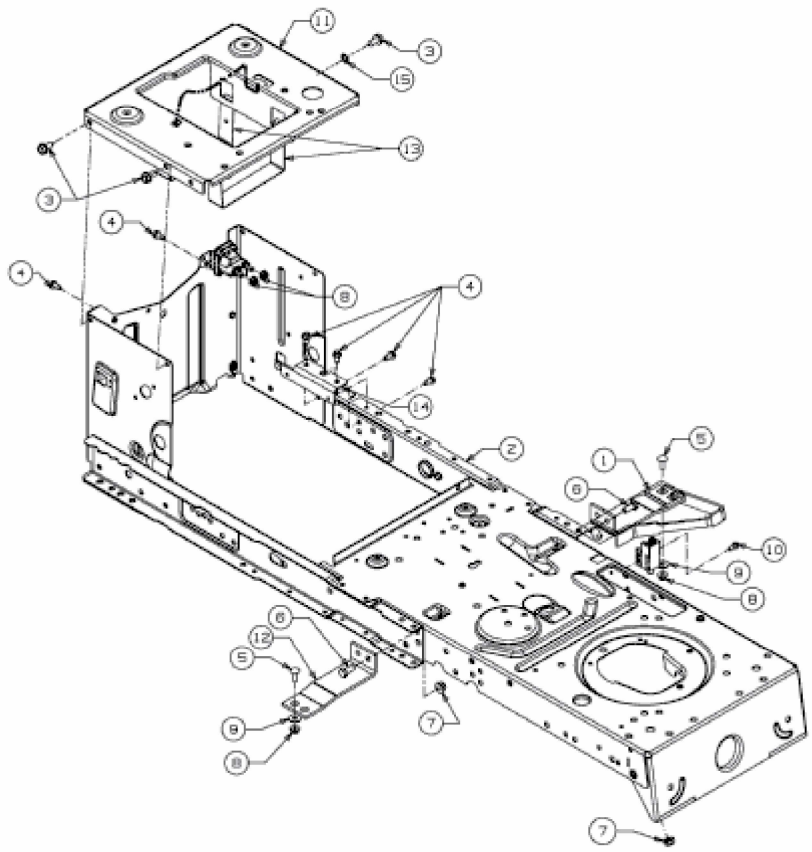

E3-07508D-02