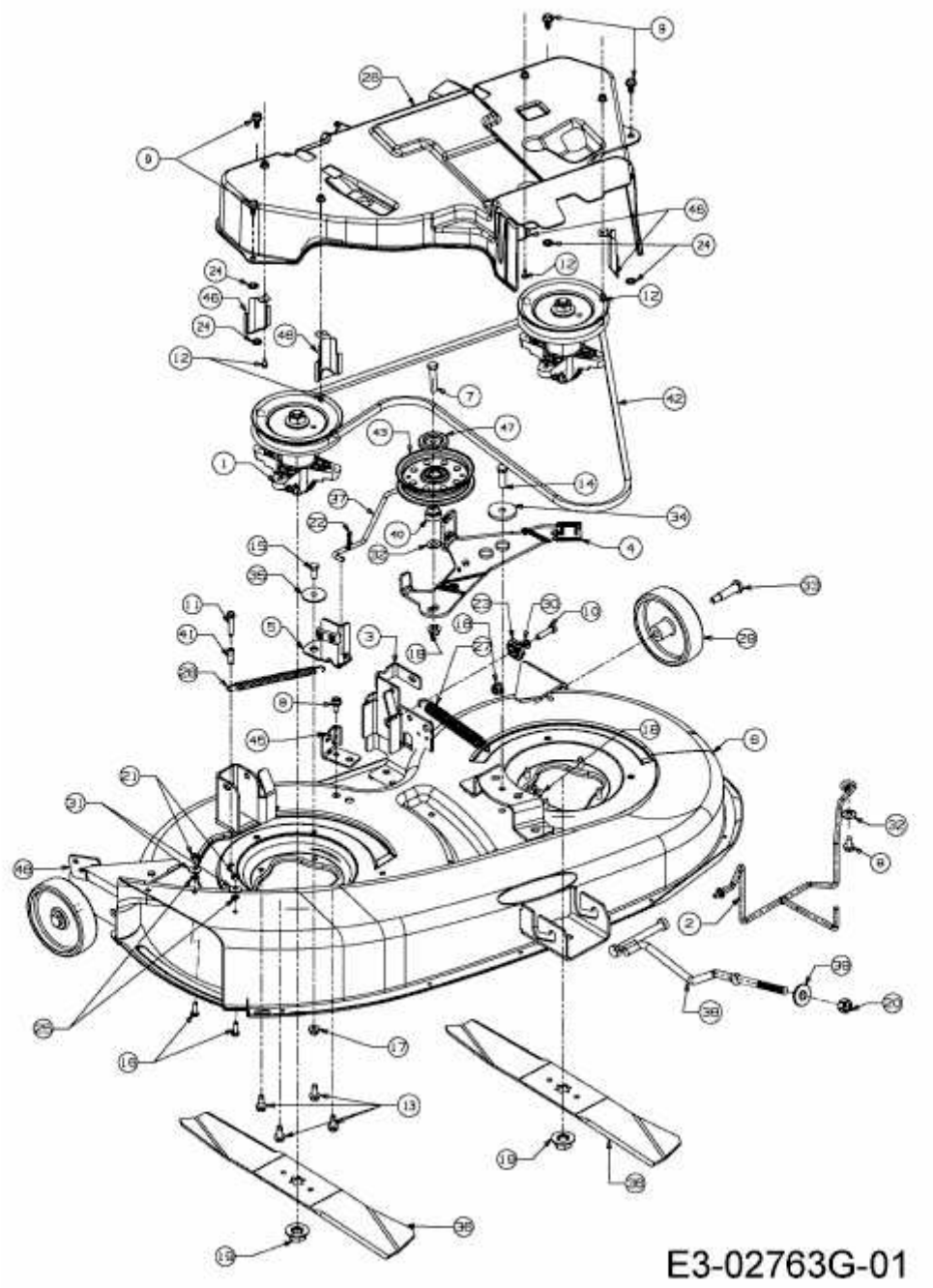OPTIMA LF 145 H > 13HM79KF678 (2016) > MÄHWERK F (38"/96CM)